Hans Dietrich

Hans Dietrich Julius-Leber-Straße 2 33332 Gütersloh

Julius-Leber-Str. 2
33332 Gütersloh
Tel.: 05241/55803
Fax: 05241/9975313
E-Mail:
hd.base@gmx.net
Internet:
www.hansdietrich.de

Kreispolizei Gütersloh
Bereich Wirtschaftsstrafsachen
Herzebrocker Straße 142

33334 Gütersloh

16.04.2012

Strafanzeige gegen das Deutsche Patent- und Markenamt wegen Dokumentenfälschung

Sehr geehrte Damen und Herren,

hiermit erstatte ich Strafanzeige gegen das Deutsche Patent- und Markenamt (DPMA) wegen Dokumentenfälschung in den Patent- und Gebrauchsmusteranmeldungen:

1. Aktenzeichen P 3830737.5
2. Aktenzeichen P 4429116.7
3. Aktenzeichen 29515003.3

Das beim Patentamt geführte „DPMAregister" sollte den chronologischen Ablauf einer Anmeldung mit allen Stationen – insbesondere Veränderungen – wiedergeben. Es „beinhaltet" nach Aussage des Amtes „sämtliche genannten Publikationsdaten". Aus diesem Grund müssen die Daten in den anderen dort genannten Publikationen, wie Offenlegungsschriften, Gebrauchsmusterurkunden und Patentblättern mit den Daten im Register übereinstimmen bzw. Änderungen dokumentiert werden.

Dies wird beim DPMA nicht gewährleistet.

In dem seit dem **01.06.2011** neu strukturierten „DPMAregister" gibt es mehrere falsche Eintragungen bzw. es fehlen in ihm wesentliche Vorgänge. Die Beweise dazu befinden sich in den jeweils beigefügten Zusammenstellungen der bereits o.g. Aktenzeichen.

Mit freundlichem Gruß

Hans Dietrich

Anlage: 1. Zusammenstellung Aktenzeichen P 3830737.5
2. Zusammenstellung Aktenzeichen P 4429116.7
3. Zusammenstellung Aktenzeichen 29515003.3

Zusammenstellung

Aktenzeichen P 3830737.5

Die beigefügte Vollmacht (Anlage 1.1) war zum Zeitpunkt der Unterzeichnung (08.02.1994) als Vollmacht für mehrere Vorgänge gedacht. Die Spezifizierung auf das Aktenzeichen P 3830737.5 wurde erst später ohne Wissen des Unterzeichners von den Bielefelder Patentanwälten des Büros Ter Meer – Müller – Steinmeister & Partner vorgenommen.

Die für die Vertretung ausgestellte Rechnung ist angefügt (Anlage 1.2).

Der aufgrund einer Anzeige wegen Parteiverrat notwendige Vertreterwechsel erfolgte mit der Unterzeichnung der Vollmacht beim Dortmunder Patentanwalt, Herrn Henfling, am 14.11.1995 (Anlage 1.3).

Die in Rechnung gestellte Vertretung wird mit der Anlage 1.4 dokumentiert.

Während die Inhaberänderung (siehe Übertragungserklärung – Anlage 1.5) im „DPMAregister"/Registerauszug vom 12.04.2012 (Anlage 1.6 – siehe Markierung S.3 unter Anmelder-/Inhaberänderung) und im Patentblatt 114. Jhrg. Heft 51 vom 22.12.1994 (Anlage 1.7 – siehe Markierung) ersichtlich wird, wird die Vertreteränderung im Register/Registerauszug und Patentblatt unterschlagen.

Damit wird der Öffentlichkeit suggeriert, dass der im Register/Registerauszug vom 12.04.2012 auf Seite 1 unter der Nr.74 (Anlage 1.6 – siehe Markierung S.1) genannte Dortmunder Patentanwalt, Herr Henfling, bereits zu Anfang der Anmeldung die Vertretung innehatte.

Das ist falsch !

Die Offenlegungsschrift (Anlage 1.8) ist ein weiterer Beweis für die Falschinformation. Dort wird kein Vertreter genannt. Der Antrag auf Erteilung eines Patents (Anlage 1.9) weist einen Herrn Mahne mit der Angestelltenvollmacht AV 20/86 als Vertreter der Firma Miele für diesen Vorgang aus.

Anl. 1.1
29

Bundesrepublik Deutschland
Federal Republic of Germany

Vollmacht – Power of Attorney

Dem Patentanwalt – Den Patentanwälten

The Patent Attorney(s)

Dipl.-Chem. Dr. Nicolaus ter Meer
Dipl.-Ing. Frithjof E. Müller
Dipl.-Ing. Helmut Steinmeister
Manfred Wiebusch
Dipl.-Phys. Peter Urner
Dipl.-Ing.(FH) Gebhard Merkle

wird hiermit in Sachen

is (are) hereby appointed in the matter of

Patentanmeldung P 38 30 737.5

Vertretervollmacht erteilt für das Anmelde- und Schutzbewilligungsverfahren, für das erteilte bzw. eingetragene Schutzrecht sowie für das Einspruchs-, Nichtigkeits-, Zwangslizenz- oder Löschungsverfahren vor dem Deutschen Patentamt, dem Bundespatentgericht und dem Bundesgerichtshof. Die Vollmacht schließt auch das Verfahren nach dem Vertrag über die internationale Zusammenarbeit auf dem Gebiet des Patentwesens (PCT) ein. Der (Die) Bevollmächtigte(n) ist (sind) berechtigt, Untervollmachten zu erteilen.

Auf Grund dieser Vollmacht ist er (sind sie) insbesondere zu folgenden Rechtsgeschäften und Verfügungen ermächtigt: Alle Mitteilungen, Bescheide und Beschlüsse des Patentamtes und der Gerichte in Empfang zu nehmen, Rechtsmittel oder Rechtsbehelfe einzulegen und zurückzunehmen, Vergleiche abzuschließen, auf die Anmeldung oder das Schutzrecht ganz oder teilweise zu verzichten, die Beschränkung des Patentes zu beantragen, eine Lizenzbereitschaftserklärung abzugeben oder einen von einem Gegner erhobenen Anspruch anzuerkennen, in Warenzeichen- und Markensachen Widerspruch gegen die Löschung des Zeichens oder Aberkennung des Schutzes der Marke und gegen die Eintragung anderer Zeichen sowie gegen die Schutzbewilligung für andere IR-Marken zu erheben und die Löschung bzw. Schutzentziehung anderer Zeichen und für andere IR-Marken zu beantragen, gestellte Anträge zurückzunehmen, Zahlungen für den Auftraggeber in Empfang zu nehmen, Strafanträge zu stellen.

(Nur bei ausländischen Vollmachtgebern:) Durch diese Vollmacht ist (sind) der Patentanwalt (die Patentanwälte) zum Vertreter gemäß § 25 des Patentgesetzes, § 28 des Gebrauchsmustergesetzes, § 35 des Warenzeichengesetzes und § 16 des Geschmacksmustergesetzes bestellt.

Erfüllungsort für alle Ansprüche aus dem der Vollmacht zugrunde liegenden Rechtsverhältnis und Gerichtsstand ist der Ort der Kanzlei des Patentanwaltes (der Patentanwälte).

Die Vollmacht gilt auch für einen Praxisverweser (Treuhänder, Abwickler), solange sie diesem gegenüber nicht widerrufen wird.

to act for me/us in proceedings concerning applications, registrations, granted or registered industrial or intellectual property rights, and in proceedings concerning opposition, nullity, compulsory license, rectification, revocation or cancellation in the German Patent Office, before the Federal Patent Court and before the Federal Court of Justice. This authorization includes also the procedure under the Patent Cooperation Treaty (PCT). The authorized agent(s) is (are) authorized to grant powers of substitution.

By virtue of this authorization he is (they are) especially empowered to carry out the following legal transactions and disposals: to receive all communications, official actions and decisions of the Patent Office and the Courts; to lodge or withdraw legal measures or legal remedies; to conclude agreements; to fully or partially disclaim the application or the property right; to apply for the restriction of a patent; to deliver a declaration of "readiness to license" or to acknowledge a claim raised by an opposing party; in matters of trade marks to contest an application for the cancellation or revocation of an entry in the Register in respect of a trade mark, to enter opposition against the registration of other trade marks including internationally registered marks, and to apply for the cancellation or revocation of an entry in the Register in respect of other trade marks including internationally registered marks; to withdraw applications; to receive payments on behalf of the client(s); and to demand penalties.

(For foreign clients only:) By this Authorization, the Patent Attorney(s) is (are) appointed as representative(s) in accordance with § 25 of the Patent Law, § 28 of the Utility Model Law, § 35 of the Trade Mark Law and § 16 of the Register Designs Act.

The place of settlement and the court for all claims arising out of the legal relationship existing by virtue of the Power of Attorney are at the location where the office of the Patent Attorney(s) is situated.

The power is also extended to an administrator (trustee, liquidator) of the office of the Patent Attorney(s) unless revoked.

Hans Dietrich

Bielefeld, den 08.02.1994
Ort, Place, Datum, Date

Hans Dietrich

(Bei Personen: Namen und Vornamen voll ausschreiben; bei Firmen genaue, eingetragene Firmenbezeichnung angeben. Keine Beglaubigung erforderlich.)

(First names and surnames of individual persons are to be written in full; corporate bodies are to sign in the form in which they are registered. No legalization.)

Bestell-Nr. PAK 01
Verlag Kg, Luxemburger Straße 449, 5000 Köln 41

Anl. 1 2

TER MEER - MÜLLER - STEINMEISTER & PARTNER PATENTANWÄLTE

EUROPEAN PATENT ATTORNEYS

Dipl.-Chem. Dr. Nicolaus ter Meer
Dipl.-Ing. Fritthjof E. Müller
Dipl.-Ing. Helmut Steinmeister
Manfred Wiebusch
Dipl.-Phys. Peter Urner
Dipl.-Ing. (FH) Gebhard Merkle

Artur-Ladebeck-Str. 51
D-33617 BIELEFELD

Telefon: (0521) 15 00 36
Telex: 9-32 777 trio d
Telefax: (0521) 15 00 38
VAT Reg. No.: DE 130 747 219

ter Meer - Müller - Steinmeister • Artur-Ladebeck-Str. 51, D-33617 Bielefeld

Herrn
Hans Dietrich
Julis-Leber-Str. 2

33332 Gütersloh

RECHNUNG - DEBIT NOTE NR. 62798

Commerzbank München 1 526 003 (BLZ 700 400 41)
Dresdner Bank Bielefeld 2 195 240 (BLZ 480 800 20)
Postgiroamt München 3115 21-803 (BLZ 700 100 80)

Re.: Patentanmeldung P 38 38 737.5
"Gerätegehäuse"

Bielefeld, 18.3.1994

Wi/sc

Honorar - Services:	
Antrag auf Umschreibung der Patentanmeldung	120,00
Übernahme der Vertretung	400,00
Einreichungs des Prüfungsantrags	300,00
Auslagen - Disbursements:	149,00
Porto - Postage expenditure:	
Kopien - Photostatic copies:	
Nettobetrag - Net Amount:	969,00
Umsatzsteuer - VAT (15%):	145,35
Verauslagte Amtsgebühren Umschreibungsgebühr/Prüfungsgebühr **Disbursed Official Fees**	350,00
Endbetrag - Total Amount: DM	**1464,35**

Wir bitten um Zahlungsausgleich in DM-Währung. Please remit the total amount in DM-currency.
Anrechnung von Zahlungen auf die jeweils älteste Rechnung vorbehalten. Erfüllungsort und Gerichtsstand München oder Bielefeld.
We reserve the right to apply payments to unbalanced bills of earliest issue. Place of fulfilment and jurisdiction is Munich or Bielefeld.

Anl. 1 3

Deutschland
Germany

Vollmacht – Power of Attorney

Dem Patentanwalt – Den Patentanwälten

The Patent Attorney(s)

Dipl.-Ing. Fritz Henfling
Dortmund

wird hiermit in Sachen

is (are) hereby appointed in the matter of der DE-Patentanmeldung P 38 30 737.5-26

Vertretervollmacht erteilt für das Anmelde- und Schutzbewilligungsverfahren, für das erteilte bzw. eingetragene Schutzrecht sowie für das Einspruchs-, Nichtigkeits-, Zwangslizenz- oder Löschungsverfahren vor dem Deutschen Patentamt, dem Bundespatentgericht und dem Bundesgerichtshof. Die Vollmacht schließt auch das Verfahren nach dem Vertrag über die internationale Zusammenarbeit auf dem Gebiet des Patentwesens (PCT) ein. Der (Die) Bevollmächtigte(n) ist (sind) berechtigt, Untervollmachten zu erteilen.

Auf Grund dieser Vollmacht ist er (sind sie) insbesondere zu folgenden Rechtsgeschäften und Verfügungen ermächtigt: Alle Mitteilungen, Bescheide und Beschlüsse des Patentamtes und der Gerichte in Empfang zu nehmen, Rechtsmittel oder Rechtsbehelfe einzulegen und zurückzunehmen, Vergleiche abzuschließen, auf die Anmeldung oder das Schutzrecht ganz oder teilweise zu verzichten, die Beschränkung des Patentes zu beantragen, eine Lizenzbereitschaftserklärung abzugeben oder einen von einem Gegner erhobenen Anspruch anzuerkennen, in Warenzeichen- und Markensachen Widerspruch gegen die Löschung des Zeichens oder Aberkennung des Schutzes der Marke und gegen die Eintragung anderer Zeichen sowie gegen die Schutzbewilligung für andere IR-Marken zu erheben und die Löschung bzw. Schutzentziehung anderer Zeichen und für andere IR-Marken zu beantragen, gestellte Anträge zurückzunehmen, Zahlungen für den Auftraggeber in Empfang zu nehmen, Strafanträge zu stellen.

(Nur bei ausländischen Vollmachtgebern:) Durch diese Vollmacht ist (sind) der Patentanwalt (die Patentanwälte) zum Vertreter gemäß § 25 des Patentgesetzes, § 28 des Gebrauchsmustergesetzes, § 35 des Warenzeichengesetzes und § 16 des Geschmacksmustergesetzes bestellt.

Erfüllungsort für alle Ansprüche aus dem der Vollmacht zugrunde liegenden Rechtsverhältnis und Gerichtsstand ist der Ort der Kanzlei des Patentanwaltes (der Patentanwälte).

Die Vollmacht gilt auch für einen Praxisverweser (Treuhänder, Abwickler), solange sie diesem gegenüber nicht widerrufen wird.

to act for me/us in proceedings concerning applications, registrations, granted or registered industrial or intellectual property rights, and in proceedings concerning opposition, nullity, compulsory license, rectification, revocation or cancellation in the German Patent Office, before the Federal Patent Court and before the Federal Court of Justice. This authorization includes also the procedure under the Patent Cooperation Treaty (PCT). The authorized agent(s) is (are) authorized to grant powers of substitution.

By virtue of this authorization he is (they are) especially empowered to carry out the following legal transactions and disposals: to receive all communications, official actions and decisions of the Patent Office and the Courts, to lodge or withdraw legal measures or legal remedies; to conclude agreements; to fully or partially disclaim the application or the property right; to apply for the restriction of a patent; to deliver a declaration of "readiness to license" or to acknowledge a claim raised by an opposing party; in matters of trade marks to contest an application for the cancellation or revocation of an entry in the Register in respect of a trade mark, to enter opposition against the registration of other trade marks including internationally registered marks, and to apply for the cancellation or revocation of an entry in the Register in respect of other trade marks including internationally registered marks; to withdraw applications; to receive payments on behalf of the client(s); and to demand penalties.

(For foreign clients only:) By this Authorization, the Patent Attorney(s) is (are) appointed as representative(s) in accordance with § 25 of the Patent Law, § 28 of the Utility Model Law, § 35 of the Trade Mark Law and § 16 of the Register Designs Act.

The place of settlement and the court for all claims arising out of the legal relationship existing by virtue of the Power of Attorney are at the location where the office of the Patent Attorney(s) is situated.

The power is also extended to an administrator (trustee, liquidator) of the office of the Patent Attorney(s) unless revoked.

Gütersloh, den 14.11.1995

Ort/Place; Datum/Date

Hans Dietrich
(Hans Dietrich)

(Bei Personen: Namen und Vornamen voll ausschreiben, bei Firmen genaue, eingetragene Firmenbezeichnung angeben. Keine Beglaubigung erforderlich.)

(First names and surnames of individual persons are to be written in full, corporate bodies are to sign in the form in which they are registered. No legalization.)

Bestell-Nr. PAK 01 (1/78)
Nachdruck verboten!
Carl Heymanns Verlag KG, Luxemburger Straße 449, 5000 Köln 41

Anl. 14

PATENTANWALT
DIPL.-ING. FRITZ HENFLING
- zugel. beim Europäischen Patentamt -

Beurhausstraße 7
D-44137 DORTMUND
Telefon: ☎ (02 31) 14 35 95
Telefax: (02 31) 14 27 60
Telegramm: Patmark Dortmund
Postbank Dortmund, (BLZ 440 100 46) 134 464-464
Deutsche Bank AG., Dortmund, (BLZ 440 700 50) 1 443 183

Herrn
Hans Dietrich
Julius-Leber-Straße 2

33332 Gütersloh

Mandanten-Nr.: 10411

Rechnungs-Nr.: 951123

Rechnung D 229

Datum 24.11.1995 ga

	DM
DE-Patentanmeldung P 38 30 737.5-26 "Gerätegehäuse, insbesondere für Haushaltgroßergeräte, wie Waschmaschinen, Geschirrspülmaschinen oder dergl. und Verfahren zur Herstellung des Gerätegehäuses"	
Übernahme der Vertretung des Patentanmelders	
Bestellung zum Vertreter beim Deutschen Patentamt mit Eingabe vom 15.11.1995	500,00
15% Mehrwertsteuer	75,00
	575,00

Zur Überweisung angenommen
01. DEZ. 1995
Volksbank Gütersloh eG

Zahlbar nach Erhalt ohne Abzug

Anl. 15

Übertragungserklärung

für Patente, Gebrauchsmuster, Warenzeichen, deren Anmeldungen sowie IR-Marken

Declaration of Assignment

for Patents, Utility Model Rights, Trademarks, their applications and International Trademarks

Die unterzeichnete Inhaberin der folgenden ~~Schutzrecht~~ /Anmeldung

I/We the undersigned owner of the following protective right(s)/application(s)

Aktenzeichen: P 38 30 737.5
Titel: Gerätegehäuse, insbesondere für Haushaltgroßgeräte, wie Waschmaschinen, Geschirrspülmaschinen oder dgl. und Verfahren zur Herstellung des Gerätegehäuses

übertragt diese mit allen Rechten und Pflichten auf

herewith assign those with all rights and duties to

Hans Dietrich
Julius-Leber-Str. 2
33332 Gütersloh

Bundesrepublik Deutschland

und erklärt sich gleichzeitig mit der Umschreibung auf den Erwerber einverstanden.

~~Der zu d- - Warenzeichen/IR-Marke - - gehörende Geschäftsbetrieb ist auf d- - Erwerbe- - übergegangen.~~

and agree that the assignment is recorded in the Patent Office.

The pertaining business and the good will of the Trademarks/International Trademarks has been transfered to the assignee.

Ort/Datum: Gütersloh, 25.01.1994

Place/Date: Gütersloh 25.1.94

Miele & Cie. GmbH & Co.

Dr. Peter Zinkann
Unterschrift d. Abtretenden

Signature of the assignor

Beglaubigung s. Rücks.

Attestation p.t.o.

Annahme-Erklärung

Mit vorstehender Übertragung erkläre ich mich/~~wir uns~~ einverstanden und beantrage die Umschreibung in den betreffenden Registern.

Die Umschreibungsgebühr in Höhe von 60,-- DM ist/wird entrichtet.

Declaration of Acceptance

I/We hereby agree to the afore-mentioned assignment and apply for recording of the assignment in the registers of the Patent Office.

The assignment fee amounting to ..... has been/will be transfered.

Ort/Datum: Gütersloh, den 8.2.1994

Place/Date:

Hans Dietrich
Unterschrift der Erwerberin

DEUTSCHES PATENTAMT 50 DM 1994 GEBÜHRENMARKE 'a'

10 DM 1993

Keine Beglaubigung erforderlich

Attestation is not required

Bestell-Nr. 02447 Übertragungserklärung

Anl. 1-6

Deutsches
Patent- und Markenamt

Registerauszug

zum

Aktenzeichen P 38 30 737.5

Stand 12.04.2012

Es bestehen folgende Eintragungen:

Stammdaten

[-----] **Schutzrechtsart**: Patent

[-----] **Status**: Nicht anhängig/erloschen

[21] **Aktenzeichen DE**: P 38 30 737.5

[54] **Bezeichnung/Titel**: Gerätegehäuse, insbesondere für Haushaltgroßgeräte, wie Waschmaschinen, Geschirrspülmaschinen oder dergl. und Verfahren zur Herstellung des Gerätegehäuses

[51] **IPC-Hauptklasse**: F16M 1/08 (1995.01)

[51] **IPC-Nebenklasse(n)**: D06F 39/12 (1995.01);A47L 15/42 (1995.01)

[22] **Anmeldetag DE**: 09.09.1988

[43] **Offenlegungstag**: 22.03.1990

[71/73] **Anmelder/Inhaber**: Hans Dietrich, 33332 Gütersloh, DE

[-----] **Erfinder**: Hans Dietrich, W-4830 Gütersloh, DE

! [74] **Vertreter**: Fritz Henfling, 44227 Dortmund, DE

[-----] **Zustellanschrift**: Patentanwalt Dipl.-Ing. Fritz Henfling, 44227 Dortmund, DE

[65] **Abzweigung in Aktenzeichen**: G 88 17 270.8

[57] **Zusammenfassung**: Bei einem Gerätegehäuse, insbesondere für Haushaltgroßgeräte wie Waschmaschinen, Geschirrspülmaschinen, Trockner oder dgl., dessen Seitenwände durch Umkanten eines Blechzuschnitts herstellbar und mit einer Außenbeschichtung aus Email oder Lack versehen sind, werden an den Gehäuseeckkanten der aneinandergrenzenden Seitenwände des Gehäusemantels jeweils Soll-Biegestellen vorgesehen. Auf die Gehäuseeckkanten des vor der Eckenumkantung beschichteten Gehäusemantels werden ferner die Soll-Biegestellen jeweils beidseitig überdeckende separate Eckformstücke kraft- und formschlüssig aufgesetzt. Hierdurch wird ein serienmäßig wirtschaftlich herstellbares Gerätegehäuse geschaffen, das beim Beschichten mit Email oder Lack keine Probleme aufwirft und Verletzungen an den Gehäuseeckkanten ausschließt.

[56] **Entgegenhaltungen**: DE000007516419U (DE-GM 75 16 419); DE000007234369U (DE-GM 72 34 369); DE000006808781U (DE-GM 68 08 781); DE000003813462A1 (DE 38 13 462 A1); DE000003541758A1 (DE 35 41 758 A1); DE000003315074A1 (DE 33 15 074 A1); DE000002239123 (DE-OS 22 39 123); DE000008509571U1 (DE 85 09 571 U1); DE000008333284U1 (DE 83 33 284 U1); GB000002112816A (GB 21 12 816 A); US000001723307 (US 17 23 307); US000001252489 (US 12 52 489)

[-----] **Anzahl der Bescheide**: 1

[-----] **Anzahl der Erwiderungen**: 0

Verfahrensdaten

Vorverfahren

[-----] **Verfahrensart**: Vorverfahren

[-----] **Verfahrensstand**: Die Anmeldung befindet sich in der Vorprüfung

[-----] **Verfahrensstandstag**: 09.09.1988

[-----] **EDV-Erfassungstag**: 09.09.1988

Klassifikationsänderung

[-----] **Verfahrensart**: Klassifikationsänderung

[-----] **Verfahrensstand**: Änderung der IPC-Hauptklasse

[-----] **Verfahrensstandstag**: 09.09.1988

[-----] **EDV-Erfassungstag**: 09.09.1988

[51] **IPC-Hauptklasse**: F16M 1/08 (1985.01)

[51] **Frühere IPC-Hauptklasse**: F16M 1/08 (1985.01)

Recherchеverfahren

[-----] **Verfahrensart**: Recherchеverfahren

[-----] **Verfahrensstand**: Rechercheantrag wirksam gestellt

[-----] **Verfahrensstandstag**: 09.09.1988

[-----] **EDV-Erfassungstag**: 09.09.1988

[-----] **Antrag Dritter**: Nein

[-----] **Eingangstag**: 09.09.1988

Vorverfahren

[-----] **Verfahrensart**: Vorverfahren

[-----] **Verfahrensstand**: Das Vorverfahren ist abgeschlossen

[-----] **Verfahrensstandstag**: 29.12.1988

[-----] **EDV-Erfassungstag**: 29.12.1988

Recherchеverfahren

[-----] **Verfahrensart**: Recherchеverfahren

[-----] **Verfahrensstand**: Die ermittelten Druckschriften wurden mitgeteilt

[-----] **Verfahrensstandstag**: 23.02.1989

[-----] **EDV-Erfassungstag**: 23.02.1989

[-----] **Antrag Dritter**: Nein

[-----] **Eingangstag**: 09.09.1988

Klassifikationsänderung

[-----] **Verfahrensart**: Klassifikationsänderung

[-----] **Verfahrensstand**: Änderung der IPC-Hauptklasse

[-----] **Verfahrensstandstag**: 09.10.1989

[-----] **EDV-Erfassungstag**: 09.10.1989

[51] **IPC-Hauptklasse**: F16M 1/08 (1990.01)

[51] **Frühere IPC-Hauptklasse**: F16M 1/08 (1985.01)

Publikationen

[-----] **Verfahrensart**: Publikationen

[-----] **Verfahrensstand**: Offenlegungsschrift

[-----] **Verfahrensstandstag**: 22.03.1990

[-----] **EDV-Erfassungstag**: 22.03.1990

[-----] **Heftnummer**: 12

[-----] **Jahr**: 1990

[-----] **Veröffentlichungstag**: 22.03.1990

[-----] **Publikationsart**: Schriften

[-----] **Teil**: Teil 1

Prüfungsverfahren

[-----] **Verfahrensart**: Prüfungsverfahren

[-----] **Verfahrensstand**: Prüfungsantrag wirksam gestellt

[-----] **Verfahrensstandstag**: 19.03.1994

[-----] **EDV-Erfassungstag**: 19.03.1994

[-----] **Antrag Dritter**: Nein

[-----] **Eingangstag**: 19.03.1994

Anmelder-/Inhaberänderung

[-----] **Verfahrensart**: Anmelder-/Inhaberänderung

[-----] **Verfahrensstand**: Änderung des Anmelders/Inhabers

[-----] **Verfahrensstandstag**: 17.10.1994

[-----] **EDV-Erfassungstag**: 17.10.1994

[-----] **Heftnummer**: 51

[-----] **Jahr**: 1994

[-----] **Veröffentlichungstag**: 22.12.1994

[-----] **Publikationsart**: Bibliographiedaten

[-----] **Teil**: Teil 1

! [71/73] **Anmelder/Inhaber**: Hans Dietrich, 33332 Gütersloh, DE

[71/73] **Früherer Anmelder/Inhaber**: Miele & Cie. GmbH & Co., 33332 Gütersloh, DE

Prüfungsverfahren

[-----] **Verfahrensart**: Prüfungsverfahren

[-----] **Verfahrensstand**: Prüfungsbescheid

[-----] **Verfahrensstandstag**: 07.07.1995

[-----] **EDV-Erfassungstag**: 07.07.1995

Verwaltungsverfahren

[-----] **Verfahrensart**: Verwaltungsverfahren

[-----] **Verfahrensstand**: Die Anmeldung wurde zurückgenommen/auf das Schutzrecht wurde verzichtet

[-----] **Verfahrensstandstag**: 07.03.1996

[-----] **EDV-Erfassungstag**: 07.03.1996

Verwaltungsverfahren

[-----] **Verfahrensart**: Verwaltungsverfahren

[-----] **Verfahrensstand**: Abzweigung eines Gebrauchsmusters

[-----] **Verfahrensstandstag**: 18.07.1996

[-----] **EDV-Erfassungstag**: 18.07.1996

G01S 5/00 42 22 679 13.01.94
Neue IPC: G01S 5/00

G01S 5/18 42 25 109 03.02.94
Neue IPC: G01S 5/18

H01H 9/02 43 40 232 26.05.94
Neue IPC: H01H 9/02

H02G 3/18 43 11 348 18.11.93
Neue IPC: H02G 3/18

H03B 27/00 37 90 550 06.10.88 6b
Neue IPC: H03B 27/00

Änderung in der Person, im Namen oder im Wohnort des Anmelders

A01N 59/06 41 33 382 15.04.93
Anm: Meisenbach, Josefine, 90443 Nürnberg, DE; Zuber, Herbert, 90766 Fürth, DE

A61K 6/02 38 01 207 01.09.88
B05B 5/025 27 31 712 19.01.78
C07C 47/565 35 28 916 20.02.86
C07D 209/24 41 40 858 17.06.92
C09J 5/02 39 14 670 16.11.89
Anm: Zeneca Ltd., London, GB

A62C 2/12 41 25 710 04.02.93
B01D 46/00 42 12 195 14.10.93
B01D 46/00 42 34 807 21.04.94
B01D 53/08 41 42 806 24.06.93
F15D 1/10 41 39 099 03.06.93
F24F 13/06 39 21 813 17.01.91
F24F 13/06 39 27 227 21.02.91
F24F 13/06 39 28 621 07.03.91
F24F 13/06 39 35 620 25.08.94 1g
F24F 13/06 40 26 529 30.06.94 1g
F24F 13/06 42 06 163 02.09.93
F24F 13/06 43 08 862 22.09.94
F24F 13/065 41 36 946 13.05.93
F24F 13/075 42 13 812 28.10.93
Anm: H. Krantz-TKT GmbH, 51465 Bergisch Gladbach, DE

A62D 3/00 42 10 949 07.10.93
A62D 3/00 42 10 950 07.10.93
A62D 3/00 42 12 322 14.10.93
B08B 3/04 42 18 836 16.12.93
D21H 25/18 41 38 750 27.05.93
H05B 6/72 42 40 104 01.06.94
Anm: Battelle Ingenieurtechnik GmbH, 65760 Eschborn, DE

A63B 47/02 43 23 412 20.01.94
Anm: Tomori, Geza, 58540 Meinerzhagen, DE; Wickinghoff, Heinrich Hubert, 45659 Recklinghausen, DE

B01D 49/00 39 17 888 06.12.90
Anm: ATS Anwendungstechnik Sibbertsen GmbH, 20354 Hamburg, DE

B01D 61/42 36 19 086 10.12.87
Anm: Berghof Filtrations- und Anlagentechnik GmbH & Co KG, 72800 Eningen, DE; Umweltwirtschaft GmbH, 70597 Stuttgart, DE

B01F 3/04 40 33 384 23.04.92
Anm: Herle, Alexander-Peter, 76297 Stutensee, DE

B02C 13/26 36 23 410 14.01.88
B02C 13/28 41 00 656 08.08.91
B02C 13/28 41 27 875 25.02.93
B02C 21/02 32 28 735 02.02.84
E02F 3/34 38 02 602 03.08.89
E21D 9/10 37 44 029 06.07.89
Anm: NOELL Service und Maschinentechnik GmbH, 30853 Langenhagen, DE

B05D 1/02 42 17 754 02.12.93
Anm: Rettenmaier, Horst, Dr., 69434 Hirschhorn, DE

B23D 61/06 39 15 396 15.11.90
B23D 61/06 41 09 109 24.09.92
Anm: Partel, Robert, Zug, CH

B27B 17/12 41 37 177 21.05.92
Anm: Bohult Maskin AB, Bohult, SE

B27C 3/00 38 14 674 09.11.89
B27G 5/02 39 17 146 29.11.90
Anm: OKOMA Maschinen- und Service GmbH, 26389 Wilhelmshaven, DE

B29C 45/42 41 22 617 18.02.93
Anm: Gaigl, Karl-Josef, 78224 Singen, DE; Grimm, Berndt, 78462 Konstanz, DE; Jaiter, Werner, 78256 Steißlingen, DE; Engesser, Karl, 78247 Hilzingen, DE

B29C 65/44 40 90 092 30.01.92 6b
Anm: Nordisk Fjer Senge- og Boligudstyr af 1991 A/S, Middelfart, DK

B60C 23/00 43 03 591 11.08.94
B60C 23/04 43 03 583 11.08.94
Anm: Alpha-Beta Electronics AG, Zug, CH

B65B 27/00 41 25 098 04.02.93
Anm: Carl Ludorf & Co. Inh. Johannes Rath, 42369 Wuppertal, DE

B65G 39/18 37 24 126 02.02.89
Anm: Telair International Cargo Systems GmbH, 83734 Hausham, DE

C01G 13/00 40 07 270 12.09.91
G01M 3/40 42 31 896 24.03.94
G01N 22/02 40 02 291 01.08.91
Anm: ProGeo Geotechnologiegesellschaft mbH, 10553 Berlin, DE

C02F 3/16 42 21 845 05.01.94
Anm: Sondia AG, Zug, CH

C04B 35/48 43 08 337 22.09.94
Anm: Fraunhofer-Gesellschaft zur Förderung der angewandten Forschung eV, 80636 München, DE; TRIDELTA GmbH, 07629 Hermsdorf, DE

C04B 40/02 40 35 061 07.05.92
Anm: Hebel Stulln GmbH & Co, 92551 Stulln, DE

C07D 277/50 42 22 933 13.01.94
Anm: Rehse, Klaus, Prof. Dr., 14050 Berlin, DE

C09J 1/00 40 20 77 09.01.92
Anm: Porextherm-Dämmstoffe GmbH, 87437 Kempten, DE

C09J 163/00 40 01 417 25.07.91
Anm: H.B. Fuller Licensing & Financing, Inc., Wilmington, Del., US

D03D 47/30 42 26 693 18.02.93
D03D 47/34 41 42 355 02.07.92
Anm: Nissan Texsys Co. Ltd., Mitaka, Tokio/Tokyo, JP

D21C 7/12 35 25 248 09.06.88 1g
Anm: Siemens AG, 80333 München, DE

D21F 1/02 37 28 046 03.03.88
Anm: Valmet Paper Machinery Inc., Helsinki, FI

E04B 5/23 40 29 134 23.05.91
Anm: SFS Handels Holding AG, Au, CH

E04H 12/28 43 12 378 27.10.94
F23J 13/06 42 26 890 20.01.94
Anm: Ruhland, Manfred, 81929 München, DE

E21F 17/00 41 12 116 15.10.92
Anm: Borowski, Winfried, 02977 Hoyerswerda, DE; Neudeck, Christine, 02977 Hoyerswerda, DE

F01B 13/02 42 43 039 08.07.93
H02K 41/00 42 34 146 22.04.93
Anm: Ulbrich, Stefan, 97616 Bad Neustadt, DE

F16C 33/20 43 11 634 14.10.93
Anm: Neo-Plastic Dr. Doetsch Diespeck GmbH, 91456 Diespeck, DE

F16H 47/02 39 43 744 07.07.94 1i
Anm: EC Engineering + Consulting Spezialmaschinen GmbH, 89079 Ulm, DE

F16L 23/02 43 03 150 13.10.94
Anm: Dravenau, Paul, 10117 Berlin, DE

F16M 1/08 38 30 737 22.03.90
Anm: Dietrich, Hans, 33332 Gütersloh, DE

F21V 13/10 36 29 642 01.09.94 1g
Anm: VH Lichttechnische Spezialgeräte GmbH, 67433 Neustadt, DE

G01F 1/84 42 26 391 17.02.94
Anm: Endress + Hauser Flowtec AG, Reinach, Basel-Landschaft, CH

G01F 23/28 42 15 363 18.11.93
Anm: Bahr, Elisabeth, 38678 Clausthal-Zellerfeld, DE

G01F 25/00 42 32 719 31.03.94
Anm: VEGA Grieshaber KG, 77709 Wolfach, DE

G01M 3/36 41 21 867 07.01.93
Anm: GEA Finnah GmbH, 48683 Ahaus, DE

H01B 15/00 41 25 137 04.02.93
Anm: ICOS Gesellschaft für industrielle Communications-Systeme mbH, 40549 Düsseldorf, DE

Änderung in der Person, im Namen oder im Wohnort des Vertreters

A61K 6/02 38 01 207 01.09.88
C07D 209/24 41 40 858 17.06.92
C09J 5/02 39 14 670 16.11.89
Vtr: Andrae, S., Dipl.-Chem. Dr.rer.nat., 81541 München; Flach, D., Dipl.-Phys., 83022 Rosenheim; Haug, D., Dipl.-Ing., Kneißl, R., Dipl.-Chem. Dr.rer.nat., Pat.-Anwälte, 81541 München

B05B 5/025 27 31 712 19.01.78
C07C 47/565 35 28 916 20.02.86
Vtr: derzeit kein Vertreter bestellt

!

Anl. 1.8

(19) BUNDESREPUBLIK DEUTSCHLAND

DEUTSCHES PATENTAMT

(12) **Offenlegungsschrift**

(11) **DE 3830737 A1**

(51) Int. Cl. 5:
F 16 M 1/08
D 06 F 39/12
A 47 L 15/42

(21) Aktenzeichen: P 38 30 737.5
(22) Anmeldetag: 9. 9. 88
(43) Offenlegungstag: 22. 3. 90

DE 3830737 A1

(71) Anmelder:
Miele & Cie GmbH & Co, 4830 Gütersloh, DE

(72) Erfinder:
Dietrich, Hans, 4830 Gütersloh, DE

(56) Für die Beurteilung der Patentfähigkeit in Betracht zu ziehende Druckschriften:

DE-OS	38 13 462 A1
DE	35 41 758 A1
DE	33 15 074 A1
DE-OS	22 39 123
DE	85 09 571 U1
DE-GM	75 16 419
DE-GM	72 34 369
DE-GM	68 08 781
GB	21 12 816 A
US	17 23 307
US	12 52 489

(54) Gerätegehäuse, insbesondere für Haushaltgroßgeräte, wie Waschmaschinen, Geschirrspülmaschinen oder dergl. und Verfahren zur Herstellung des Gerätegehäuses

Bei einem Gerätegehäuse, insbesondere für Haushaltgroßgeräte wie Waschmaschinen, Geschirrspülmaschinen, Trockner oder dgl., dessen Seitenwände durch Umkanten eines Blechzuschnitts herstellbar und mit einer Außenbeschichtung aus Email oder Lack versehen sind, werden an den Gehäuseeckkanten der aneinandergrenzenden Seitenwände des Gehäusemantels jeweils Soll-Biegestellen vorgesehen. Auf die Gehäuseeckkanten des vor der Eckenumkantung beschichteten Gehäusemantels werden ferner die Soll-Biegestellen jeweils beidseitig überdeckende separate Eckformstücke kraft- und formschlüssig aufgesetzt. Hierdurch wird ein serienmäßig wirtschaftlich herstellbares Gerätegehäuse geschaffen, das beim Beschichten mit Email oder Lack keine Probleme aufwirft und Verletzungen an den Gehäuseeckkanten ausschließt.

DE 3830737 A1

An das
Deutsche Patentamt
Zweibruckenstraße 12
8000 München 2

Anl. 1.5

DEUTSCHES PATENTAM

① **Sendungen des Deutschen Patentamts sind zu richten an:**

Miele & Cie. GmbH & Co.
Carl-Miele-Straße

4830 Gütersloh 1

(Name, Anschrift, Straße, Haus-Nr. und ggf. Postfach angeben)

OS 870 17
16. SEP. 1988

Antrag auf Erteilung eines Patents

Aktenzeichen *(wird vom Deutschen Patentamt vergeben)*
P 39 39 737.5

② Unser Zeichen (max. 20 Stellen): P 88/25 Ma/ha
Telefon des Anmelders/Vertreters: 05241/89-4227
Datum: 07.09.88

③ Der Empfänger unter Feld ① ist der
[X] Anmelder [ ] Zustellungsbevollmächtigte [ ] Vertreter
ggf. Nr. der allgemeinen Vertreter-Vollmacht:

④ **Anmelder** **Vertreter**

Miele & Cie. GmbH & Co.
Carl-Miele-Straße

4830 Gütersloh 1

(nur wenn abweichend von Feld ①)

⑤ (soweit bekannt)
Anmeldercode-Nr.: 1003496
Vertretercode-Nr.:
Zustelladreßcode-Nr.:
Erf.: 6

⑥ **Bezeichnung** der Erfindung *(bei Überlänge auf gesondertem Blatt – 2fach)* 8 9 1

Gerätegehäuse, inbesondere für Haushaltgroßgeräte, wie Waschmaschinen, Geschirrspülmaschinen oder dergl. und Verfahren zur Herstellung des Gerätegehäuses

⑦ **Sonstige Anträge**

Aktenzeichen der Hauptanmeldung (des Hauptpatents):

[ ] Die Anmeldung ist **Zusatz** zur Patentanmeldung (zum Patent)

(s. Erläuterungen und Kostenhinweise auf der Rückseite)

[ ] **Prüfungsantrag** – Prüfung der Anmeldung (§ 44 Patentgesetz)

[X] **Recherchenantrag** – Ermittlung der öffentlichen Druckschriften ohne Prüfung (§ 43 Patentgesetz)

Lieferung von Ablichtungen der ermittelten Druckschriften im [ ] Prüfungsverfahren [X] Recherchenverfahren

[ ] **Aussetzung** des Erteilungsbeschlusses auf _____ Monate (§ 49 Abs. 2 Patentgesetz)
(maximal 15 Monate ab Anmelde- oder Prioritätstag)

⑧ **Erklärungen**

Aktenzeichen der Stammanmeldung:

[ ] **Teilung/Ausscheidung** aus der Patentanmeldung

[ ] mit **vorzeitiger Offenlegung** und damit freier Akteneinsicht einverstanden (§ 31 Abs. 2 Nr. 1 Patentgesetz)

[ ] an **Lizenzvergabe** interessiert (unverbindlich)

⑨ **Priorität** (inländische, ausländische, §§ 40, 41 Patentgesetz); *(bei Überlänge auf gesondertem Blatt – 2fach)*

⑩ **Gebührenzahlung** durch (s. Kostenhinweis auf der Rückseite)

[ ] beigefügten **Scheck**
Betrag 330,-- DM

[ ] **Überweisung** (nach Erhalt der Empfangsbescheinigung)

[X] beigefügte **Gebührenmarken** *(bitte nicht auf die Rückseite kleben; ggf. auf gesondertes Blatt)*

⑪ **Anlagen**

(Anlagen 1–4 jeweils 3fach)

1. 3 Seite(n) Patentansprüche
   8 Anzahl Patentansprüche
2. 6 Seite(n) Beschreibung
3. 1 Blatt Zeichnungen
4. ____ Zusammenfassung
5. X Erfinderbenennung
6. ____ Vertretervollmacht
7. ____ Abschrift(en) der Voranmeldung(en) bei Priorität

Miele & Cie.
Mahne, AV 20/86

⑫ Unterschrift(en)

Zusammenstellung

Aktenzeichen P 4429116.7
mit Prioritätsanmeldung
Aktenzeichen P 4410356.5

Wie bereits in der Zusammenstellung Aktenzeichen P 3830737.5 erwähnt, war die dort ersichtliche Vollmacht auch für diesen Vorgang gedacht. Mit der nachträglichen Spezifizierung gibt es somit für diese Anmeldung P 4429116.7 keine Vollmacht, obwohl sie von den Bielefelder Patentanwälten des Büros Ter Meer – Müller – Steinmeister & Partner mit dem Schreiben vom 08.06.1994 in der für die Anmeldung notwendigen Prioritätsanmeldung P 4410356.5 angekündigt wurde (Anlage 2.1).

Die Vertretung wurde auch in Rechnung gestellt (Anlage 2.2).

Beim Patentamt erfolgte die angekündigte Nachreichung nicht, so dass die Bielefelder Patentanwälte in der beim Patentamt geführten Akte als Antragsteller galten (Anlage 2.3).

Obwohl in der Akte nur als Antragsteller geführt, wurden die Bielefelder Patentanwälte in der Offenlegungsschrift unter der Nummer 74 (Anlage 2.4) und im Patentblatt 115. Jhrg. Heft 39 vom 28.09.1995 (Anlage 2.5 – siehe Markierung auf S. 12637 und S. 12638) als Vertreter genannt.

Im Registerauszug vom 12.04.2012 zu diesem Aktenzeichen erscheint unter den Stammdaten und der Nr. 74 der Dortmunder Patentanwalt, Herr Henfling, als Vertreter (Anlage 2.6 – siehe Markierung Seite 1).

Herr Henfling wurde erst am 14.11.1995 aufgrund der Anzeige wegen Parteiverrat gegen die Bielefelder Patentanwälte mit der Vertretung beauftragt (Anlage 2.7).
Die Vertretung wurde von Herrn Henfling auch in Rechnung gestellt (Anlage 2.8).
Offenlegungsschrift und Registerauszug widersprechen sich damit.

Die Änderung der Vertretung wurde weder im Patentblatt noch im Register öffentlich gemacht.

Im Register/Registerauszug vom 12.04.2012 wird der Öffentlichkeit auch in dieser Anmeldung suggeriert, dass der Dortmunder Patentanwalt, Herr Henfling, bereits zu Anfang der Anmeldung die Vertretung innehatte.

Das ist falsch !

Anl. 2.1

TER MEER - MÜLLER - STEINMEISTER & PARTNER PATENTANWÄLTE

EUROPEAN PATENT ATTORNEYS

Dipl.-Chem. Dr. Nicolaus ter Meer
Dipl.-Ing. Frithjof E. Müller
Dipl.-Ing. Helmut Steinmeister
Manfred Wiebusch
Dipl.-Phys. Peter Umer
Dipl.-Ing. (FH) Gebhard Merkle

Artur-Ladebeck-Str. 51
D-33617 BIELEFELD

Telefon: (0521) 15 00 36
Telefax: (0521) 15 00 38
VAT Reg. No.: DE 130 747 219

ter Meer - Müller - Steinmeister • Artur-Ladebeck-Str. 51, D-33617 Bielefeld

Deutsches Patentamt

80297 München

Wi/ki

8.6.1994

Patentanmeldung P 44 10 356.5
"Staubsauger mit einer Kabelaufwickelvorrichtung für ein elektrisches Anschlußkabel"
Miele und Cie. GmbH & Co.

Die oben bezeichnete Patentanmeldung ist übertragen worden auf:

Herrn Hans Dietrich
Julius-Leber-Str. 2
33332 Gütersloh

Es wird beantragt, die Änderung in der Person des Anmelders in der Rolle zu vermerken.

Zum Nachweis des Rechtsübergangs wird eine notariell beglaubigte Übertragungserklärung überreicht. Die amtliche Umschreibungsgebühr wird durch aufgeklebte Gebührenmarken entrichtet.

Die Vertretervollmacht wird kurzfristig nachgereicht werden.

Patentanwalt

M. Wiebusch

M. Wiebusch

DEUTSCHES PATENTAMT 50 DM 1994 GEBÜHRENMARKE

10 DM 1993

Anlage

Büro München: Mauerkircherstrasse 45, D-81679 MÜNCHEN
Telefon: (089) 98 44 37 Telex: 5-24 869 trio d Telefax: (089) 98 79 52

Anl. 2 2

TER MEER - MÜLLER - STEINMEISTER & PARTNER PATENTANWÄLTE

EUROPEAN PATENT ATTORNEYS

Dipl.-Chem. Dr. Nicolaus ter Meer
Dipl.-Ing. Frithjof E. Müller
Dipl.-Ing. Helmut Steinmeister
Manfred Wiebusch
Dipl.-Phys. Peter Urner
Dipl.-Ing. (FH) Gebhard Merkle

Artur-Ladebeck-Str. 51
D-33617 BIELEFELD

Telefon: (0521) 15 00 36
Telefax: (0521) 15 00 38
VAT Reg. No.: DE 130 747 219

ter Meer - Müller - Steinmeister • Artur-Ladebeck-Str. 51, D-33617 Bielefeld

Herrn
Hans Dietrich
Julis-Leber-Str. 2

33332 Gütersloh

RECHNUNG - DEBIT NOTE NR. 63482

Commerzbank München 1 526 003 (BLZ 700 400 41)
Dresdner Bank Bielefeld 2 195 240 (BLZ 480 800 20)
Postgiroamt München 3115 21-803 (BLZ 700 100 80)

Re.: Patentanmeldung P 44 29 116.7
"Kabelaufwickelvorrichtung und Staubsauger mit einer solchen Kabelaufwickelvorrichtung"

Bielefeld, 16.9.1994

Wi/ki

Honorar - Services:

Anwalts-Grundgebühr für die Einreichung und Vertretung einer Patentanmeldung	800,00
Ausarbeitung und Einreichung der Erfinderbenennung	120,00
Stellen des Prüfungsantrages	300,00
Beanspruchung einer Priorität	120,00
Besprechung des Anmeldegegenstandes, Überarbeitung und Ergänzung der Anmeldeunterlagen für P 44 10 356	800,00
Schreibgebühren	90,00

Auslagen - Disbursements:	
Porto - Postage expenditure:	15,00
Kopien - Photostatic copies:	95,00
Nettobetrag - Net Amount:	2340,00
Umsatzsteuer - VAT (15%):	351,00
Verauslagte Amtsgebühren - Disbursed Official Fees: Anmeldegeb. 100,--; Prüf.Geb. 440,--	540,00
Endbetrag - Total Amount: DM	**3231,00**

Wir bitten um Zahlungsausgleich in DM-Währung. Please remit the total amount in DM-currency.
Anrechnung von Zahlungen auf die jeweils älteste Rechnung vorbehalten. Erfüllungsort und Gerichtsstand München oder Bielefeld.
We reserve the right to apply payments to unbalanced bills of earliest issue. Place of fulfilment and jurisdiction is Munich or Bielefeld.

Anl. 2.3 43

Zu II. erledigt
am 7.11.94 Hm
Datum, Namenszeichen

II. Datenerfassung

Zur Eingabe der KNN

III. Zentraler Schreibdienst (ZSD)

1. Nachricht mit Vordruck ☒ A 9133 und Anlage Ausdruck 15 an
   ☐ A 9134 und Anlage Ausdruck 15 an

Zu III. geschrieben
und verglichen sowie
Zitter III. 2. erledigt
am - - 11.94 Hm
Datum, Namenszeichen

1.1. ☒ Abtretenden ~~oder Vertreter:~~ Miele & Cie GmbH & Co,
Postf. 24 00, 33325 Gütersloh

Antragsteller:
☒ ~~weitere(r) Vertreter:~~ PA'e ter Meer pp, 33617 Bielefeld

1.2. ☒ Erwerber ~~oder Vertreter:~~ Hans Dietrich,
Julius-Leber-Str. 2, 33332 Gütersloh

☐ Zustellungsbevollmächtigte(n):

1.3. ☐ Einsprechende(n) oder Vertreter zu P

1.4. ☐ Anmelder oder Vertreter

1.5. *(Bei Lizenzbereitschaft gemäß § 34 PatG):*
☐ Lizenzberechtigte(n) oder Vertreter zu P

ZAN wie ANR

2. Ausdruck 14 in die Akten einlegen

Zu IV. erledigt
am 7.11.94
Datum, Namenszeichen

IV. Registratur der Umschreibstelle

1. Bescheide zur Postabfertigungsstelle geben
2. Akten austragen
3. Akten an die zuständigen Geschäftsstellen weiterleiten

V. Geschäftsstelle

zur weiteren Bearbeitung

München, den 13. Okt. 1994

☒ **Prüfungsstelle 11.** 15 ☐ **Patentabteilung**

☐ **Prüfungsstelle für Klasse** ☐ **Gebrauchsmusterstelle**

Hm

Simon

(19) BUNDESREPUBLIK DEUTSCHLAND

DEUTSCHES PATENTAMT

(12) **Offenlegungsschrift**

(10) **DE 44 29 116 A 1**

(51) Int. Cl.⁶: **A 47 L 9/26**
B 65 H 75/42

(21) Aktenzeichen: P 44 29 116.7
(22) Anmeldetag: 17. 8. 94
(43) Offenlegungstag: 28. 9. 95

DE 44 29 116 A 1

(30) Innere Priorität: (32) (33) (31)
25.03.94 DE 44 10 356.5

(71) Anmelder:
Dietrich, Hans, 33332 Gütersloh, DE

(74) Vertreter:
TER MEER-MÜLLER-STEINMEISTER & Partner, Patentanwälte, 33617 Bielefeld

(72) Erfinder:
gleich Anmelder

Prüfungsantrag gem. § 44 PatG ist gestellt

(54) Kabelaufwickelvorrichtung und Staubsauger mit einer solchen Kabelaufwickelvorrichtung

(57) Kabelaufwickelvorrichtung für elektrische Geräte, in der Form einer Trommel, die einen Wickelkern (10) für das Kabel (7) bildet und in deren Stirnwand (42) mindestens eine elektrisch mit dem Kabel (7) verbundene Steckdose (40) angeordnet ist, dadurch gekennzeichnet, daß der Wickelkern (10) drehbar auf einem die Stirnwand (42) bildenden Tragteil (16) gelagert ist, das mit einer die Steckdose (40) enthaltenden Steckkupplung (34) zur lösbaren mechanischen Befestigung auf einem entsprechenden Kupplungsteil des Gerätes versehen ist, und daß die Steckdose (40) über Schleifkontakte (44) mit dem Kabel (7) verbunden ist.

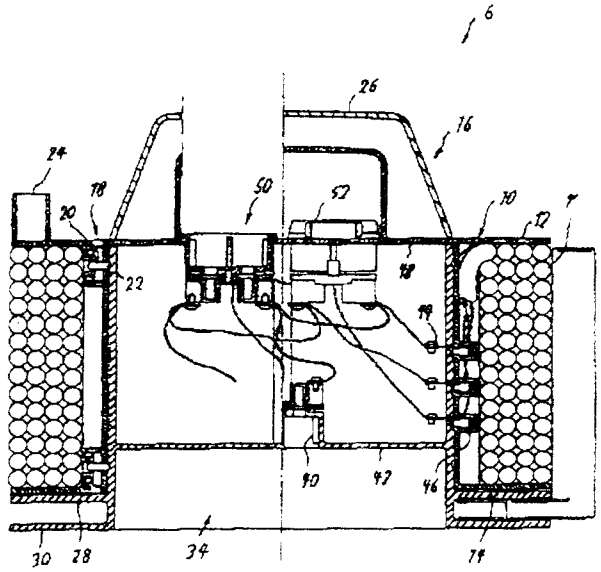

DE 44 29 116 A 1

München
Erf: Huber, Walter, 86399 Bobingen, DE; Haßler, Andreas, 82166 Gräfelfing, DE
P

A43B 3/04 OS 44 10 316
A63B 71/10
AT 25.03.94 OT 28.09.95
Akz: P 44 10 316.6
Dämpfungselement für eine gekrümmte Schiene, die an einen Schutzhelm angelegt wird
Neuber, Hans Erich, 63073 Offenbach, DE
Vtr: Schickedanz, W., Dipl.-Ing., Pat.-Anw., 63073 Offenbach
Erf: Gleich Anmelder

A43B 5/00 OS 44 09 868 A43B 13/18

A43B 5/00 OS 44 36 488 A43B 13/18

A43B 7/28 OS 44 36 488 A43B 13/18

A43B 13/18 OS 44 09 868
A43B 5/00
AT 22.03.94 OT 28.09.95
Akz: P 44 09 868.5
Laufsohle, insbesondere für einen Wander- und Bergschuh
Kneissl Dachstein Sportartikel AG, Molln, AT
Vtr: Popp, E., Dipl.-Ing.Dipl.-Wirtsch.-Ing.Dr.rer.pol.; Sajda, W., Dipl.-Phys.; Reinländer, C., Dipl.-Ing. Dr.-Ing.; Bohnenberger, J., Dipl.-Ing.Dr.phil.nat., 80538 München; Bolte, E., Dipl.-Ing.; Möller, F., Dipl.-Ing., Pat.-Anwälte, 28209 Bremen
Erf: Dobrovnik, Kurt, Dipl.-Ing., Molln, AT
M

A43B 13/18 OS 44 36 488
A43B 7/28
A43B 5/00
AT 12.10.94 OT 28.09.95
Akz: P 44 36 488.1
Pr 23.03.94 US 216715
Brandsohle für einen Schuh
Libertyville Saddle Shop, Inc., Libertyville, Ill., US
Vtr: Vossius & Partner, 81675 München
Erf: Martin, Jack L., Libertyville, Ill., US; Lee, Charles, Busan, KR

A44C 1/00 OS 44 31 707 H04B 10/00

A44C 5/00 OS 44 31 707 H04B 10/00

A44C 9/00 OS 44 31 707 H04B 10/00

A44C 11/00 OS 44 09 859 A61N 2/08

A44C 11/00 OS 44 31 707 H04B 10/00

A44C 19/00 OS 44 10 137 B65D 85/57

A45C 11/04 OS 44 10 291
A45C 11/06
AT 25.03.94 OT 28.09.95
Akz: P 44 10 291.7
Etui für insbesondere eine Brille
Ponzer, Paul, 73568 Durlangen, DE
Erf: Gleich Anmelder
P

A45C 11/06 OS 44 10 291 A45C 11/04

A45D 34/04 OS 44 10 324
AT 25.03.94 OT 28.09.95
Akz: P 44 10 324.7
Mascara-Einheit mit Abstreifeinrichtung
Georg Karl Geka-Brush GmbH, 91572 Bechhofen, DE
Vtr: Patentanwälte Rau, Schneck & Hübner, 90402 Nürnberg
Erf: Dumler, Norbert, 91522 Ansbach, DE; Fordham, John F. W., Buckinghamshire, GB

A46B 1/00 OS 44 10 236 A46D 3/00

A46B 7/04 OS 44 31 469 A46B 11/02

A46B 11/02 OS 44 31 469
A46B 11/06
A46B 7/04
AT 03.09.94 OT 28.09.95
Akz: P 44 31 469.8
IP 02.03.94 DE 94 03 374.9
Vorrichtung zur Reinigung der Zähne
Drzaic, Dusan, 55494 Rheinböllen, DE
Vtr: Fritsch, K., Dipl.-Ing., Pat.-Anw., 67126 Hochdorf-Assenheim
Erf: Gleich Anmelder

A46B 11/06 OS 44 31 469 A46B 11/02

A46D 3/00 OS 44 10 236
A46D 3/04
A46D 9/00
A46D 9/02
A46B 1/00
AT 25.03.94 OT 28.09.95
Akz: P 44 10 236.4
Bürste sowie Verfahren zu ihrer Herstellung
Murdvee, Andres, Tartu, EE
Vtr: Grommes, K., Dr.-Ing., Pat.-Anw., 56068 Koblenz
Erf: Gleich Anmelder

A46D 3/04 OS 44 10 236 A46D 3/00

A46D 9/00 OS 44 10 236 A46D 3/00

A46D 9/02 OS 44 10 236 A46D 3/00

A47B 51/00 OS 195 09 911 G11B 33/04

A47B 81/06 OS 195 09 911 G11B 33/04

A47C 1/027 OS 44 05 992
E05D 11/08
E05F 5/00
AT 24.02.94 OT 28.09.95
Akz: P 44 05 992.2
Ruckhemmung
SIFA Sitzfabrik GmbH, 92237 Sulzbach-Rosenberg, DE
Vtr: Merten, F., Pat.-Ing., 90461 Nürnberg
Erf: Neumüller, Konrad, 90559 Burgthann, DE
P

A47C 3/021 OS 44 10 383
A47C 7/14
A47C 7/40
A47C 7/16
A47C 5/14
A47C 5/12
A47C 9/02
AT 25.03.94 OT 28.09.95
Akz: P 44 10 383.2
Stuhl
Klinksiek, Simon, 33829 Borgholzhausen, DE
Vtr: TER MEER-MÜLLER-STEINMEISTER & Partner, Patentanwälte, 33617 Bielefeld
Erf: Gleich Anmelder
P

A47C 5/12 OS 44 10 383 A47C 3/021

A47C 5/14 OS 44 10 383 A47C 3/021

A47C 7/14 OS 44 10 383 A47C 3/021

A47C 7/16 OS 44 10 383 A47C 3/021

A47C 7/40 OS 44 10 383 A47C 3/021

A47C 9/02 OS 44 10 383 A47C 3/021

A47G 23/06 OS 44 10 222
AT 24.03.94 OT 28.09.95
Akz: P 44 10 222.4
Tablett mit Abdeckfolie
Kühnendahl-Display GmbH & Co KG, 42287 Wuppertal, DE
Vtr: Cohausz, W., Dipl.-Ing.; Cohausz, H., Dipl.-Ing., Pat.-Anwälte; Hase, S., Dr.jur., Rechtsanw., 40237 Düsseldorf; Hannig, W., Dipl.-Ing. Pat.-Ing., Pat.-Anw., 12489 Berlin
Erf: Kühnendahl, Ina, 42287 Wuppertal, DE
M

A47G 25/02 OS 44 45 675 A47G 29/08

A47G 29/08 OS 44 45 675
A47G 25/02
AT 21.12.94 OT 28.09.95
Akz: P 44 45 675.1
IP 22.03.94 DE 94 04 861.4
Schuhtragbügel
Coronet-Kunststoffwerk GmbH, 64689 Grasellenbach, DE
Vtr: Lichti und Kollegen, 76227 Karlsruhe
Erf: Weihrauch, Georg, 69483 Waldmichelbach, DE

A47J 27/62 OS 44 10 263 H05B 6/12

A47J 37/01 OS 195 13 741
AT 11.04.95 OT 28.09.95
Akz: P 195 13 741.8
IP 28.06.94 DE 94 10 415.8
Teilbarer Boden einer Backspringform
Winterhoff, Evelin, 58119 Hagen, DE
Erf: Gleich Anmelder
PV

A47J 37/12 OS 44 08 428
AT 12.03.94 OT 28.09.95
Akz: P 44 08 428.5
Verfahren und Einrichtungen zum Filterfritieren
Zusatz zu: P 44 01 109.1
Nockemann, Otto, 51647 Gummersbach, DE
Erf: Gleich Anmelder

A47K 11/00 OS 44 10 375 B60R 15/04

A47K 17/00 OS 44 09 713
E03D 9/02
AT 22.03.94 OT 28.09.95
Akz: P 44 09 713.1
Nachfüllbares WC-Körbchen
Henkel KGaA, 40589 Düsseldorf, DE
Vtr: Bonnekamp, H., Dipl.-Ing.Dipl.-Wirtsch.-Ing.Dr.-Ing., Pat.-Anw., 40476 Düsseldorf
Erf: Mühlhausen, Georg, 40597 Düsseldorf, DE; Türk, Erich, 40764 Langenfeld, DE
P

A47L 9/26 OS 44 29 116
B65H 75/42
AT 17.08.94 OT 28.09.95
Akz: P 44 29 116.7
IP 25.03.94 DE 44 10 356.5
Kabelaufwickelvorrichtung und Staubsauger mit einer solchen Kabelaufwickelvorrichtung

Dietrich, Hans, 33332 Gütersloh, DE
Vtr: TER MEER-MÜLLER-STEINMEISTER & Partner, Patentanwälte, 33617 Bielefeld
Erf: Gleich Anmelder
P

A47L 15/42 OS 44 09 641
D06F 39/08
G05D 27/00
E03B 7/07
E03C 1/02
G05D 9/12
G01F 13/00
AT 21.03.94 OT 28.09.95
Akz: P 44 09 641.0
System zur Steuerung der zulaufenden Wassermenge bei einem wasserführenden Hausgerät
Aweco Kunststofftechnik Gerätebau GmbH & Co KG, 88099 Neukirch, DE
Vtr: Eisele, Dr. Otten & Dr. Roth, 88214 Ravensburg
Erf: Wißkirchen, Michael, 88099 Neukirch, DE
M

A61B 1/00 OS 195 03 575 G02B 21/22

A61B 5/055 OS 195 10 147
G01N 24/08
AT 21.03.95 OT 28.09.95
Akz: P 195 10 147.2
Pr 23.03.94 US 217297
Verfahren und Vorrichtung zur verbesserten MR-Angiographie in Bereichen mit Blutrückfluß
Siemens Medical Systems, Inc., Iselin, N.J., US
Vtr: Fuchs, F., Dr.-Ing., Pat.-Anw., 81541 München
Erf: Purdy, David E., East Windsor, N.J., US

A61B 5/08 OS 195 08 173 A61F 5/58

A61B 5/12 OS 195 08 173 A61F 5/58

A61B 6/00 OS 44 11 330 C03B 37/15

A61B 17/32 OS 44 09 748 B24B 27/06

A61B 17/34 OS 44 40 911
AT 17.11.94 OT 28.09.95
Akz: P 44 40 911.7
Tätowiernadel
Wildenberger, Erwin, 90530 Wendelstein, DE
Erf: Gleich Anmelder
V

A61B 19/00 OS 195 03 575 G02B 21/22

A61C 3/06 OS 44 09 748 B24B 27/06

A61C 5/04 OS 44 32 831 A61M 5/152

A61C 11/08 OS 44 09 931
AT 23.03.94 OT 28.09.95
Akz: P 44 09 931.2
Befestigungseinrichtung für einen Zahnmodell-Träger an einem Artikulator
Baumann, Karsten, 75433 Maulbronn, DE
Vtr: Heinlein, W., 75446 Wiernsheim
Erf: Gleich Anmelder

A61C 13/08 OS 44 32 831 A61M 5/152

A61C 19/00 OS 195 10 261
AT 21.03.95 OT 28.09.95
Akz: P 195 10 261.4
IP 21.03.94 DE 94 04 754.5
Arbeitstisch, insbesondere für Zahntechniker
Zubler Gerätebau GmbH, 89231 Neu-Ulm, DE
Vtr: Kahler, Käck & Fiener, 87719 Mindelheim
Erf: Zubler, Kurt, 89233 Neu-Ulm, DE
P

A61C 19/00 OS 195 10 265 B08B 5/00

A61C 19/06 OS 44 32 831 A61M 5/152

A61F 2/00 OS 44 09 836
A61F 2/02
A61F 2/28
A61L 27/00
A61L 31/00
AT 22.03.94 OT 28.09.95
Akz: P 44 09 836.7
Vorrichtung zum mechanischen Schutz eines Implantats oder Transplantats beim Einführen in einen und/oder Verbleiben in einem lebenden Körper
Draenert, Klaus, Prof. Dr.med., 81545 München, DE
Vtr: Vossius & Partner, 81675 München
Erf: Gleich Anmelder

A61F 2/02 OS 44 09 836 A61F 2/00

A61F 2/28 OS 44 09 610 B01F 13/06

A61F 2/28 OS 44 09 836 A61F 2/00

A61F 2/38 OS 44 09 787
AT 22.03.94 OT 28.09.95
Akz: P 44 09 787.5
Kniegelenkprothese
Alphanorm Medizintechnik GmbH, 66538 Neunkirchen, DE
Vtr: Patentanwälte Hauck, Graalfs, Wehnert, Döring, Siemons, 40474 Düsseldorf
Erf: Antrag auf Nichtnennung
P

A61F 5/41 OS 44 09 721
A61F 6/04
AT 22.03.94 OT 28.09.95
Akz: P 44 09 721.2
Fixierter Ring
Groß, Fritz, 70435 Stuttgart, DE
Erf: Antrag auf Nichtnennung
M

A61F 5/58 OS 195 08 173
A61B 5/08
A61B 5/12
G09B 19/04
AT 08.03.95 OT 28.09.95
Akz: P 195 08 173.0
Pr 09.03.94 IL 108908
Vorrichtung für die Sprachtherapie
Speech Therapy Systems Ltd., 72639 Kiryat Arba, IL
Vtr: Engelhardt, G., Dipl.-Ing., Pat.-Anw., 88045 Friedrichshafen
Erf: Friedman, Arye, Har Hebron, IL; Fetterman, Eliezer, Har Hebron, IL; Zeitlin, Vladimir, Jerusalem, IL

A61F 6/04 OS 44 09 721 A61F 5/41

A61F 13/02 OS 195 00 303
A61M 37/00
AT 07.01.95 OT 28.09.95
Akz: P 195 00 303.9
IP 21.03.94 DE 44 09 534.1
IP 07.12.94 DE 44 43 487.1
Heftpflaster
Höfer, Jürgen, 22459 Hamburg, DE
Erf: Gleich Anmelder
P

A61G 15/02 OS 44 10 276
AT 24.03.94 OT 28.09.95
Akz: P 44 10 276.3
Ärztlicher, insbesondere zahnärztlicher Behandlungsstuhl
Kaltenbach & Voigt GmbH & Co, 88400 Biberach, DE
Vtr: Patentanwälte Mitscherlich & Partner, 80331 München
Erf: Habek, Wilfried, 88400 Biberach, DE; Speh, Andreas, 88433 Schemmerhofen, DE; Rapp, Karl-Heinz, 88441 Mittelbiberach, DE; Bank, Reinhold von, 88433 Schlemmerhofen, DE; Wiest, Gebhard, 88454 Hochdorf, DE
P

A61G 15/14 OS 195 10 265 B08B 5/00

A61G 15/16 OS 44 09 862
G06F 17/00
G06F 19/00
AT 22.03.94 OT 28.09.95
Akz: P 44 09 862.6
Zahnärztliche Einrichtung mit ein oder mehreren unterschiedlich konfigurierten Instrumenten
Siemens AG, 80333 München, DE
Erf: Fornoff, Peter, Dipl.-Ing., 64385 Reichelsheim, DE; Pabst, Josef, Dipl.-Ing., 68542 Heddesheim, DE; Sauer, Uwe, Dipl.-Inform., 67549 Worms, DE; Schulze-Ganzlin, Ulrich, Dipl.-Ing., 64653 Lorsch, DE
P

A61H 23/02 OS 44 08 867
AT 16.03.94 OT 28.09.95
Akz: P 44 08 867.1
Gerät zur Tiefentherapie
Hoffmann, Siegfried, 67363 Lustadt, DE
Vtr: A. Kersten und Kollegen, 04469 Lützschena
Erf: Gleich Anmelder

A61J 9/00 OS 44 10 323 B65D 41/20

A61K 7/06 OS 195 08 608 C07D 311/30

A61K 7/075 OS 44 09 568 C07C 309/17

A61K 7/13 OS 44 10 162
D06P 3/04
D06P 1/34
D06P 1/41
D06P 1/39
AT 24.03.94 OT 28.09.95
Akz: P 44 10 162.7
Verfahren zum Färben von menschlichen Haaren
Goldwell GmbH, 64297 Darmstadt, DE
Erf: Lorenz, Heribert, 64401 Groß-Bieberau, DE
P

A61K 7/42 OS 195 08 608 C07D 311/30

A61K 7/42 OS 44 09 689 C07D 235/20

A61K 7/48 OS 44 10 238
AT 25.03.94 OT 28.09.95
Akz: P 44 10 238.0
Hautpflegemittel
Beiersdorf AG, 20253 Hamburg, DE
Erf: Hoppe, Udo, Dr., 22397 Hamburg, DE; Sauermann, Gerhard, Dr., 24649 Wiemersdorf,

Anl. 2 b

Deutsches
Patent- und Markenamt

Registerauszug

zum

Aktenzeichen P 44 29 116.7

Stand 12.04.2012

Es bestehen folgende Eintragungen:

Stammdaten

[-----] **Schutzrechtsart**: Patent

[-----] **Status**: Nicht anhängig/erloschen

[21] **Aktenzeichen DE**: P 44 29 116.7

[54] **Bezeichnung/Titel**: Kabelaufwickelvorrichtung und Staubsauger mit einer solchen Kabelaufwickelvorrichtung

[51] **IPC-Hauptklasse**: A47L 9/26 (1995.01)

[51] **IPC-Nebenklasse(n)**: B65H 75/42 (1995.01)

[22] **Anmeldetag DE**: 17.08.1994

[43] **Offenlegungstag**: 28.09.1995

[71/73] **Anmelder/Inhaber**: Hans Dietrich, 33332 Gütersloh, DE

[-----] **Erfinder**: Erfinder ist Anmelder

! [74] **Vertreter**: Fritz Henfling, 44227 Dortmund, DE

[-----] **Zustellanschrift**: Patentanwalt Dipl.-Ing. Fritz Henfling, 44227 Dortmund, DE

[-----] **Inländische Priorität**: 25.03.1994: P 44 10 356.5

[-----] **Zuständige Patentabteilung**: 15

[57] **Zusammenfassung**: Kabelaufwickelvorrichtung für elektrische Geräte, in der Form einer Trommel, die einen Wickelkern (10) für das Kabel (7) bildet und in deren Stirnwand (42) mindestens eine elektrisch mit dem Kabel (7) verbundene Steckdose (40) angeordnet ist, dadurch gekennzeichnet, daß der Wickelkern (10) drehbar auf einem die Stirnwand (42) bildenden Tragteil (16) gelagert ist, das mit einer die Steckdose (40) enthaltenden Steckkupplung (34) zur lösbaren mechanischen Befestigung auf einem entsprechenden Kupplungsteil des Gerätes versehen ist, und daß die Steckdose (40) über Schleifkontakte (44) mit dem Kabel (7) verbunden ist.

[56] **Entgegenhaltungen**: DE000008532395U1 (DE 85 32 395 U1); GB000000682137 (GB 6 82 137); US000002965916 (US 29 65 916)

[-----] **Anzahl der Bescheide**: 1

[-----] **Anzahl der Erwiderungen**: 0

Verfahrensdaten

Vorverfahren

[-----] **Verfahrensart**: Vorverfahren

[-----] **Verfahrensstand**: Die Anmeldung befindet sich in der Vorprüfung

[-----] **Verfahrensstandstag**: 17.08.1994

[-----] **EDV-Erfassungstag**: 17.08.1994

Prüfungsverfahren

[-----] **Verfahrensart**: Prüfungsverfahren

[-----] **Verfahrensstand**: Prüfungsantrag wirksam gestellt

[-----] **Verfahrensstandstag**: 17.08.1994

[-----] **EDV-Erfassungstag**: 17.08.1994

[-----] **Antrag Dritter**: Nein

[-----] **Eingangstag**: 17.08.1994

Klassifikationsänderung

[-----] **Verfahrensart**: Klassifikationsänderung

[-----] **Verfahrensstand**: Änderung der IPC-Hauptklasse

[-----] **Verfahrensstandstag**: 17.08.1994

[-----] **EDV-Erfassungstag**: 17.08.1994

[51] **IPC-Hauptklasse**: A47L 9/26 (1990.01)

[51] **Frühere IPC-Hauptklasse**: A47L 9/26 (1990.01)

Vorverfahren

[-----] **Verfahrensart**: Vorverfahren

[-----] **Verfahrensstand**: Das Vorverfahren ist abgeschlossen

[-----] **Verfahrensstandstag**: 24.11.1994

[-----] **EDV-Erfassungstag**: 24.11.1994

Prüfungsverfahren

[-----] **Verfahrensart**: Prüfungsverfahren

[-----] **Verfahrensstand**: Prüfungsbescheid

[-----] **Verfahrensstandstag**: 29.08.1995

[-----] **EDV-Erfassungstag**: 29.08.1995

Publikationen

[-----] **Verfahrensart**: Publikationen

[-----] **Verfahrensstand**: Offenlegungsschrift

[-----] **Verfahrensstandstag**: 28.09.1995

[-----] **EDV-Erfassungstag**: 28.09.1995

[-----] **Heftnummer**: 39

[-----] **Jahr**: 1995

[-----] **Veröffentlichungstag**: 28.09.1995

[-----] **Publikationsart**: Schriften

[-----] **Teil**: Teil 1

Verwaltungsverfahren

[-----] **Verfahrensart**: Verwaltungsverfahren

[-----] **Verfahrensstand**: Die Anmeldung wurde zurückgenommen/auf das Schutzrecht wurde verzichtet

[-----] **Verfahrensstandstag**: 07.03.1996

[-----] **EDV-Erfassungstag**: 07.03.1996

Anl. 2.7

Deutschland
Germany

Vollmacht – Power of Attorney

Dem Patentanwalt - Den Patentanwälten

The Patent Attorney(s)

Dipl.-Ing. Fritz Henfling
Dortmund

wird hiermit in Sachen

is (are) hereby appointed in the matter of der DE-Patentanmeldung P 44 29 116.7-15

Vertretervollmacht erteilt für das Anmelde- und Schutzbewilligungsverfahren, für das erteilte bzw. eingetragene Schutzrecht sowie für das Einspruchs-, Nichtigkeits-, Zwangslizenz- oder Löschungsverfahren vor dem Deutschen Patentamt, dem Bundespatentgericht und dem Bundesgerichtshof. Die Vollmacht schließt auch das Verfahren nach dem Vertrag über die internationale Zusammenarbeit auf dem Gebiet des Patentwesens (PCT) ein. Der (Die) Bevollmächtigte(n) ist (sind) berechtigt, Untervollmachten zu erteilen.

Auf Grund dieser Vollmacht ist er (sind sie) insbesondere zu folgenden Rechtsgeschäften und Verfügungen ermächtigt: Alle Mitteilungen, Bescheide und Beschlüsse des Patentamtes und der Gerichte in Empfang zu nehmen, Rechtsmittel oder Rechtsbehelfe einzulegen und zurückzunehmen, Vergleiche abzuschließen, auf die Anmeldung oder das Schutzrecht ganz oder teilweise zu verzichten, die Beschränkung des Patentes zu beantragen, eine Lizenzbereitschaftserklärung abzugeben oder einen von einem Gegner erhobenen Anspruch anzuerkennen, in Warenzeichen- und Markensachen Widerspruch gegen die Löschung des Zeichens oder Aberkennung des Schutzes der Marke und gegen die Eintragung anderer Zeichen sowie gegen die Schutzbewilligung für andere IR-Marken zu erheben und die Löschung bzw. Schutzentziehung anderer Zeichen und für andere IR-Marken zu beantragen, gestellte Anträge zurückzunehmen, Zahlungen für den Auftraggeber in Empfang zu nehmen, Strafanträge zu stellen.

(Nur bei ausländischen Vollmachtgebern:) Durch diese Vollmacht ist (sind) der Patentanwalt (die Patentanwälte) zum Vertreter gemäß § 25 des Patentgesetzes, § 28 des Gebrauchsmustergesetzes, § 35 des Warenzeichengesetzes und § 16 des Geschmacksmustergesetzes bestellt.

Erfüllungsort für alle Ansprüche aus dem der Vollmacht zugrunde liegenden Rechtsverhältnis und Gerichtsstand ist der Ort der Kanzlei des Patentanwaltes (der Patentanwälte).

Die Vollmacht gilt auch für einen Praxisverweser (Treuhänder, Abwickler), solange sie diesem gegenüber nicht widerrufen wird.

to act for me/us in proceedings concerning applications, registrations, granted or registered industrial or intellectual property rights, and in proceedings concerning opposition, nullity, compulsory license, rectification, revocation or cancellation in the German Patent Office, before the Federal Patent Court and before the Federal Court of Justice. This authorization includes also the procedure under the Patent Cooperation Treaty (PCT). The authorized agent(s) is (are) authorized to grant powers of substitution.

By virtue of this authorization he is (they are) especially empowered to carry out the following legal transactions and disposals: to receive all communications, official actions and decisions of the Patent Office and the Courts; to lodge or withdraw legal measures or legal remedies; to conclude agreements; to fully or partially disclaim the application or the property right; to apply for the restriction of a patent; to deliver a declaration of "readiness to license" or to acknowledge a claim raised by an opposing party; in matters of trade marks to contest an application for the cancellation or revocation of an entry in the Register in respect of a trade mark, to enter opposition against the registration of other trade marks including internationally registered marks, and to apply for the cancellation or revocation of an entry in the Register in respect of other trade marks including internationally registered marks; to withdraw applications; to receive payments on behalf of the client(s); and to demand penalties.

(For foreign clients only:) By this Authorization, the Patent Attorney(s) is (are) appointed as representative(s) in accordance with § 25 of the Patent Law, § 28 of the Utility Model Law, § 35 of the Trade Mark Law and § 16 of the Register Designs Act.

The place of settlement and the court for all claims arising out of the legal relationship existing by virtue of the Power of Attorney are at the location where the office of the Patent Attorney(s) is situated.

The power is also extended to an administrator (trustee, liquidator) of the office of the Patent Attorney(s) unless revoked.

Gütersloh, den 14.11.1995

Ort/Place; Datum/Date

Hans Dietrich

(Bei Personen: Hans Dietrich voll ausschreiben, bei Firmen genaue, eingetragene Firmenbezeichnung angeben. Keine Beglaubigung erforderlich.)

(First names and surnames of individual persons are to be written in full, corporate bodies are to sign in the form in which they are registered. No legalization.)

Bestell-Nr. PAK 01 0788
Nachdruck verboten!
Carl Heymanns Verlag KG, Luxemburger Straße 449, 5000 Köln 41

Anl. 2.5

PATENTANWALT
DIPL.-ING. FRITZ HENFLING
- zugel. beim Europäischen Patentamt -

Beurhausstraße 7
D-44137 DORTMUND
Telefon: (0231) 143595
Telefax: (0231) 142760
Telegramm: Patmark Dortmund
Postbank Dortmund, (BLZ 440 100 46) 134 464-464
Deutsche Bank AG., Dortmund, (BLZ 440 700 50) 1 443 183

Herrn
Hans Dietrich
Julius-Leber-Straße 2

33332 Gütersloh

Mandanten-Nr.: 10411

Rechnungs-Nr.: 951124

Rechnung D 230

Datum 24.11.1995 ga

	DM
DE-Patentanmeldung P 44 29 116.7-15 **"Kabelaufwickelvorrichtung und Staubsauger mit einer solchen Kabelaufwickelvorrichtung"**	
Übernahme der Vertretung des Patentanmelders	
Bestellung zum Vertreter beim Deutschen Patentamt mit Eingabe vom 15.11.1995	500,00
15% Mehrwertsteuer	75,00
	575,00

Zur Überweisung angenommen
01. DEZ. 1995
Volksbank Gütersloh eG

Zahlbar nach Erhalt ohne Abzug

Zusammenstellung

Aktenzeichen 29515003.3

Auch bei dieser Anmeldung mit dem Aktenzeichen 29515003.3 hatte die nachträgliche Spezifizierung der unter P 3830737.5 aufgeführten Vollmacht, die ohne Wissen des Unterzeichners erfolgte, zur Folge, dass keine Vollmacht vorliegt.

Die Vertretung wurde dennoch von den Bielefelder Patentanwälten des Büros Ter Meer – Müller – Steinmeister & Partner in Rechnung gestellt (Anlage 3.1).

Das Patentamt vermerkte ohne die Vollmacht die Bielefelder Patentanwälte als Vertreter sowohl auf der Gebrauchsmusterurkunde (Anlage 3.2) als auch im Patentblatt 115. Jhrg. Heft 51 vom 21.12.1995 (Anlage 3.3 – siehe Markierung), jedoch nicht im Register (siehe Registerauszug vom 12.04.2012, Anlage 3.4).
Im Letzteren wird gar kein Vertreter genannt. Gebrauchsmusterurkunde und Patentblatt stehen damit dem Register entgegen.

Am 14.11.1995 erhielt der Dortmunder Patentanwalt, Herr Henfling, aufgrund der Anzeige wegen Parteiverrat gegen die Bielefelder Patentanwälte die Vollmacht zu dieser Gebrauchsmusteranmeldung (Anlage 3.5). Die Rechnungsstellung wird durch die Anlage 3.6 dokumentiert.

Im Register/Registerauszug vom 12.04.2012 (Anlage 3.4) wird diese Änderung nicht öffentlich gemacht. Laut Register hat es nie einen Vertreter gegeben.

Das ist falsch !

Anl. 3.1

TER MEER - MÜLLER - STEINMEISTER & PARTNER PATENTANWÄLTE

EUROPEAN PATENT ATTORNEYS

Dipl.-Chem. Dr. Nicolaus ter Meer*
Dipl.-Ing. Frithjof E. Müller*
Dipl.-Ing. Helmut Steinmeister
Manfred Wiebusch
Dipl.-Phys. Peter Urner*
Dipl.-Ing. (FH) Gebhard Merkle*

Artur-Ladebeck-Str. 51
D-33617 BIELEFELD

Telefon: (0521) 9 14 94-0
Telefax: (0521) 9 14 94-20
VAT Reg. No.: DE 130 747 219

ter Meer - Müller - Steinmeister • Artur-Ladebeck-Str. 51, D-33617 Bielefeld

Herrn
Hans Dietrich
Julis-Leber-Str. 2

33332 Gütersloh

- 5. Okt. 1995
Volksbank Gütersloh eG

RECHNUNG - DEBIT NOTE NR. 65580

Commerzbank München 1 526 003 (BLZ 700 400 41)
Dresdner Bank Bielefeld 2 195 240 (BLZ 480 800 20)
Postgiroamt München 3115 21-803 (BLZ 700 100 80)

Re.: Gebrauchsmusteranmeldung 295 15 003.3
"Baumwerkzeug"

Bielefeld, 28.9.1995

Wi/ki

Honorar - Services:	
Anwalts-Grundgebühr für die Einreichung und Vertretung einer Gebrauchsmusteranmeldung	600,00
Besprechung des Anmeldegegenstandes, Ausarbeitung der Anmeldeunterlagen	1300,00
Schreibgebühren	100,00
Auslagen - Disbursements:	
Porto - Postage expenditure:	12,00
Kopien - Photostatic copies:	60,00
Nettobetrag - Net Amount:	2072,00
Umsatzsteuer - VAT (15%):	310,80
Verauslagte Amtsgebühren - Disbursed Official Fees: Anmeldegebühr	50,00
Endbetrag - Total Amount: DM	**2432,80**

Wir bitten um Zahlungsausgleich in DM-Währung. Please remit the total amount in DM-currency.
Anrechnung von Zahlungen auf die jeweils älteste Rechnung vorbehalten. Erfüllungsort und Gerichtsstand *München oder Bielefeld.
We reserve the right to apply payments to unbalanced bills of earliest issue. Place of fulfilment and jurisdiction is Munich or Bielefeld.

Anl. 3.2

BUNDESREPUBLIK DEUTSCHLAND

URKUNDE

über die Eintragung des umstehenden Gebrauchsmusters

Die Voraussetzungen der Schutzfähigkeit wurden nicht geprüft.

DEUTSCHES PATENTAMT

G 6210.0
3.93

Anl. 3.2

Der Gebrauchsmusterschutz dauert drei Jahre, die mit dem Tag beginnen, der auf die Anmeldung folgt. Die Schutzdauer kann um drei Jahre verlängert werden.

Bei Schutzrechten mit einem Anmeldetag ab dem **01.01.1987**, ist eine weitere Verlängerung um zwei Jahre möglich, bei Schutzrechten mit einem Eingangstag ab dem **01.07.1990** dann nochmals eine solche um zwei Jahre. Insgesamt kann bei Gebrauchsmustern mit Eingangstag ab dem **01.07.1990** somit eine Schutzdauer von zehn Jahren erreicht werden.

Die Höhe der jeweils zu zahlenden Verlängerungsgebühr ist dem Kostenmerkblatt des Deutschen Patentamts zu entnehmen.

Das Gebrauchsmuster ist mit folgenden Angaben in die Gebrauchsmusterrolle eingetragen worden:

Rollennummer 295 15 003.3

Hauptklasse A01D 46/00

Anmeldetag 19.09.95

Eintragungstag 09.11.95

Bekanntmachung im Patentblatt 21.12.95

Bezeichnung des Gegenstandes
Baumwerkzeug

Name und Wohnsitz des Inhabers
Dietrich, Hans, 33332 Gütersloh, DE

Name und Wohnsitz des Vertreters
TER MEER-MÜLLER-STEINMEISTER & Partner,
Patentanwälte, 33617 Bielefeld

a) Eintragungen

A01B 19/02 GM 295 11 479
A01B 59/043
AT 15.07.95 ET 09.11.95 BT 21.12.95
Akz: G 295 11 479.7
IP 30.05.95 DE 295088990
Zwischenegge
Petzenhammer, Rupert, 82544 Egling, DE
Vtr: Petzenhammer, G., 82544 Egling

A01B 51/00 GM 295 11 463 A01C 7/00

A01B 59/04 GM 295 11 463 A01C 7/00

A01B 59/043 GM 295 11 479 A01B 19/02

A01B 73/02 GM 295 13 712 A01D 78/10

A01C 7/00 GM 295 11 463
A01B 51/00
A01B 59/04
AT 15.07.95 ET 09.11.95 BT 21.12.95
Akz: G 295 11 463.0
Saatguttransportwagen
Horsch Maschinen GmbH, 92421 Schwandorf, DE
Vtr: Wasmeier, Graf, 93055 Regensburg

A01D 46/00 GM 295 15 003
AT 19.09.95 ET 09.11.95 BT 21.12.95
Akz: G 295 15 003.3
Baumwerkzeug
Dietrich, Hans, 33332 Gütersloh, DE
Vtr: TER MEER-MÜLLER-STEINMEISTER & Partner, Patentanwälte, 33617 Bielefeld

---

A01D 78/10 GM 295 13 712
A01D 80/00
A01B 73/02
AT 26.08.95 ET 09.11.95 BT 21.12.95
Akz: G 295 13 712.6
Heuwerbungsmaschine
Wilhelm Stoll Maschinenfabrik GmbH, 38268 Lengede, DE

A01D 80/00 GM 295 13 712 A01D 78/10

A01G 17/04 GM 295 14 126
A01G 17/14
A01G 17/10
AT 02.09.95 ET 09.11.95 BT 21.12.95
Akz: G 295 14 126.3
Pfahl zur Aufnahme von Drähten
Elges, Lutz, 09111 Chemnitz, DE
Vtr: Seerig, D., Dipl.-Ing., Pat.-Anw., 09111 Chemnitz

A01G 17/04 GM 295 14 129
A01G 17/10
A01G 17/14
AT 02.09.95 ET 09.11.95 BT 21.12.95
Akz: G 295 14 129.8
An einem Pfahl anklemmbare Haltevorrichtung
Elges, Lutz, 09111 Chemnitz, DE
Vtr: Seerig, D., Dipl.-Ing., Pat.-Anw., 09111 Chemnitz

A01G 17/10 GM 295 14 126 A01G 17/04

A01G 17/10 GM 295 14 129 A01G 17/04

A01G 17/14 GM 295 14 129 A01G 17/04

A01G 17/14 GM 295 14 126 A01G 17/04

A01K 85/00 GM 295 09 536 A01K 95/02

A01K 91/03 GM 295 09 536 A01K 95/02

A01K 95/02 GM 295 09 536
A01K 91/03
A01K 97/24
A01K 85/00
AT 10.06.95 ET 09.11.95 BT 21.12.95
Akz: G 295 09 536.9
IP 29.04.95 DE 195152360
Köderanordnung
Harzer Kunstköder Manufaktur, 06493 Harzgerode, DE
Vtr: Kagelmann, M., Pat.-Anw., 39130 Magdeburg

A01K 97/24 GM 295 09 536 A01K 95/02

A01M 1/02 GM 295 11 836
AT 12.07.95 ET 09.11.95 BT 21.12.95
Akz: G 295 11 836.9
Wespenfalle
hydroplan Ingenieurbüro für Gesundheitstechnik, 14163 Berlin, DE
Vtr: Maikowski & Ninnemann, Pat.-Anw., 10707 Berlin

A21C 9/04 GM 295 09 208 A23L 1/00

A21C 15/04 GM 295 09 208 A23L 1/00

A22C 7/00 GM 295 09 208 A23L 1/00

A23C 9/00 GM 295 12 949 A23K 1/14

A23G 3/00 GM 295 09 208 A23L 1/00

A23G 3/22 GM 295 09 208 A23L 1/00

A23K 1/14 GM 295 12 949
A23C 9/00
AT 11.08.95 ET 09.11.95 BT 21.12.95
Akz: G 295 12 949.2
IP 21.04.95 DE 195147022
Milchkuh-Futterzusammensetzung
Molkereigenossenschaft Schwarza e.G., 07407 Rudolstadt, DE
Vtr: Meissner, Bolte & Partner, 80538 München

A23K 1/16 GM 93 21 036
A23K 1/17
A23K 1/18
A23K 3/00
AT 04.02.93 ET 09.11.95 BT 21.12.95
AT aus P 43 03 099.8
Akz: G 93 21 036.1
Pr 21.02.92 AT 338/92
Tierfutter zur Leistungssteigerung
Neufeld, Klaus, Wien, AT
Vtr: Patentanwälte Sroka und Feder, 40545 Düsseldorf

A23K 1/17 GM 93 21 036 A23K 1/16

A23K 1/18 GM 93 21 036 A23K 1/16

A23K 3/00 GM 93 21 036 A23K 1/16

A23L 1/00 GM 295 09 208
A23G 3/00
A23L 1/31
A23L 1/10
A22C 7/00
A21C 15/04
A21C 9/04
A23G 3/22
B26D 5/04
AT 21.02.95 ET 09.11.95 BT 21.12.95
Akz: G 295 09 208.4
Vorrichtung zum Herstellen von Eßwaren, insbesondere Pasteten. Beliebige Bilder u. Schriften in einer pastösen Grundmasse, die vorher tiefgefroren wurde
Hnatek, Hans, 46499 Hamminkeln, DE

A23L 1/10 GM 295 09 208 A23L 1/00

A23L 1/31 GM 295 09 208 A23L 1/00

A41C 3/14 GM 295 13 412
AT 08.08.95 ET 09.11.95 BT 21.12.95
Akz: G 295 13 412.7
Einlage
Weber-Unger, Georg, Kufstein, AT
Vtr: Jander und Kollegen, 14050 Berlin

A41D 1/02 GM 295 14 626 A41D 27/20

A41D 1/08 GM 295 13 314
A41D 27/04
A41D 27/12
AT 18.08.95 ET 09.11.95 BT 21.12.95
Akz: G 295 13 314.7
Freizeithose mit einhängbaren Polsterelementen
Escape Clothing GmbH, 83059 Kolbermoor, DE
Vtr: Herrmann-Trentepohl und Kollegen, 81476 München

A41D 3/04 GM 295 14 626 A41D 27/20

A41D 27/04 GM 295 13 314 A41D 1/08

A41D 27/12 GM 295 13 314 A41D 1/08

A41D 27/20 GM 295 14 626
A41D 1/02
A41D 3/04
AT 13.09.95 ET 09.11.95 BT 21.12.95
Akz: G 295 14 626.5
Jackenbeutel
Schuh GmbH, 66606 St Wendel, DE
Vtr: König, R., Dipl.-Ing. Dr.-Ing., Bergen, K., Dipl.-Ing., Pat.-Anwälte, 40219 Düsseldorf

---

A41G 1/04 GM 295 13 605
AT 24.08.95 ET 09.11.95 BT 21.12.95
Akz: G 295 13 605.7
Deko-Teil
Henschel, Andreas, 69214 Eppelheim, DE
Vtr: Ullrich & Naumann, 69115 Heidelberg

A42B 3/06 GM 295 14 741
AT 14.09.95 ET 09.11.95 BT 21.12.95
Akz: G 295 14 741.5
Schutzhelm
Engelhard, Jörg, 66687 Wadern, DE
Vtr: Keil und Kollegen, 60322 Frankfurt

A42B 3/18 GM 94 06 325 A42B 7/00

A42B 3/22 GM 295 14 380
AT 07.09.95 ET 09.11.95 BT 21.12.95
Akz: G 295 14 380.0
Schweißerschutzvisier
Rheinbraun AG, 50935 Köln, DE

A42B 7/00 GM 94 06 325
A42B 3/18
AT 19.04.94 ET 09.11.95 BT 21.12.95
Akz: G 94 06 325.7
Fahrradhelm mit absperrbarem Schutzbügel
Ellerstorfer, Thomas, Dipl.-Designer, 93413 Cham, DE

Anl. 34

Deutsches
Patent- und Markenamt

Registerauszug

zum

Aktenzeichen 295 15 003.3

Stand 12.04.2012

Es bestehen folgende Eintragungen:

Stammdaten

[-----] **Schutzrechtsart**: Gebrauchsmuster

[-----] **Status**: Nicht anhängig/erloschen

[21] **Aktenzeichen DE**: 295 15 003.3

[54] **Bezeichnung/Titel**: Baumwerkzeug

[51] **IPC-Hauptklasse**: A01D 46/00 (1995.01)

[22] **Anmeldetag DE**: 19.09.1995

[47] **Eintragungstag**: 09.11.1995

[45] **Veröffentlichungstag der Eintragung**: 21.12.1995

[71/73] **Anmelder/Inhaber**: Hans Dietrich, 33332 Gütersloh, DE

[-----] **Zustellanschrift**: Herrn Hans Dietrich, 33332 Gütersloh, DE

Verfahrensdaten

Vorverfahren

[-----] **Verfahrensart**: Vorverfahren

[-----] **Verfahrensstand**: Die Anmeldung befindet sich in der Vorprüfung

[-----] **Verfahrensstandstag**: 19.09.1995

[-----] **EDV-Erfassungstag**: 19.09.1995

Gebrauchsmusterverfahren

[-----] **Verfahrensart**: Gebrauchsmusterverfahren

[-----] **Verfahrensstand**: Eintragung des Gebrauchsmusters

[-----] **Verfahrensstandstag**: 09.11.1995

[-----] **EDV-Erfassungstag**: 09.11.1995

Publikationen

[-----] **Verfahrensart**: Publikationen

[-----] **Verfahrensstand**: Gebrauchsmusterschrift

[-----] **Verfahrensstandstag**: 21.12.1995

[-----] **EDV-Erfassungstag**: 21.12.1995

[-----] **Heftnummer**: 51

[-----] **Jahr**: 1995

[-----] **Veröffentlichungstag**: 21.12.1995

[-----] **Publikationsart**: Schriften

[-----] **Teil**: Teil 4

Gebrauchsmusterverfahren

[-----] **Verfahrensart**: Gebrauchsmusterverfahren

[-----] **Verfahrensstand**: Das Schutzrecht ist nach Ablauf von 3 Jahren erloschen

[-----] **Verfahrensstandstag**: 01.07.1999

[-----] **EDV-Erfassungstag**: 01.07.1999

[-----] **Heftnummer**: 45

[-----] **Jahr**: 1999

[-----] **Veröffentlichungstag**: 11.11.1999

[-----] **Publikationsart**: Bibliographiedaten

[-----] **Teil**: Teil 4

Anl. 3.5

Deutschland
Germany

Vollmacht – Power of Attorney

Dem Patentanwalt – Den Patentanwälten

The Patent Attorney(s)

Dipl.-Ing. Fritz Henfling
Dortmund

wird hiermit in Sachen

is (are) hereby appointed in the matter of der DE-Gebrauchsmusteranmeldung 295 15 003.3

Vertretervollmacht erteilt für das Anmelde- und Schutzbewilligungsverfahren, für das erteilte bzw. eingetragene Schutzrecht sowie für das Einspruchs-, Nichtigkeits-, Zwangslizenz- oder Löschungsverfahren vor dem Deutschen Patentamt, dem Bundespatentgericht und dem Bundesgerichtshof. Die Vollmacht schließt auch das Verfahren nach dem Vertrag über die internationale Zusammenarbeit auf dem Gebiet des Patentwesens (PCT) ein. Der (Die) Bevollmächtigte(n) ist (sind) berechtigt, Untervollmachten zu erteilen.

Auf Grund dieser Vollmacht ist er (sind sie) insbesondere zu folgenden Rechtsgeschäften und Verfügungen ermächtigt: Alle Mitteilungen, Bescheide und Beschlüsse des Patentamtes und der Gerichte in Empfang zu nehmen, Rechtsmittel oder Rechtsbehelfe einzulegen und zurückzunehmen, Vergleiche abzuschließen, auf die Anmeldung oder das Schutzrecht ganz oder teilweise zu verzichten, die Beschränkung des Patentes zu beantragen, eine Lizenzbereitschaftserklärung abzugeben oder einen von einem Gegner erhobenen Anspruch anzuerkennen, in Warenzeichen- und Markensachen Widerspruch gegen die Löschung des Zeichens oder Aberkennung des Schutzes der Marke und gegen die Eintragung anderer Zeichen sowie gegen die Schutzbewilligung für andere IR-Marken zu erheben und die Löschung bzw. Schutzentziehung anderer Zeichen und für andere IR-Marken zu beantragen, gestellte Anträge zurückzunehmen, Zahlungen für den Auftraggeber in Empfang zu nehmen, Strafanträge zu stellen.

(Nur bei ausländischen Vollmachtgebern:) Durch diese Vollmacht ist (sind) der Patentanwalt (die Patentanwälte) zum Vertreter gemäß § 25 des Patentgesetzes, § 28 des Gebrauchsmustergesetzes, § 35 des Warenzeichengesetzes und § 16 des Geschmacksmustergesetzes bestellt.

Erfüllungsort für alle Ansprüche aus dem der Vollmacht zugrunde liegenden Rechtsverhältnis und Gerichtsstand ist der Ort der Kanzlei des Patentanwaltes (der Patentanwälte).

Die Vollmacht gilt auch für einen Praxisverweser (Treuhänder, Abwickler), solange sie diesem gegenüber nicht widerrufen wird.

to act for me/us in proceedings concerning applications, registrations, granted or registered industrial or intellectual property rights, and in proceedings concerning opposition, nullity, compulsory license, rectification, revocation or cancellation in the German Patent Office, before the Federal Patent Court and before the Federal Court of Justice. This authorization includes also the procedure under the Patent Cooperation Treaty (PCT). The authorized agent(s) is (are) authorized to grant powers of substitution.

By virtue of this authorization he is (they are) especially empowered to carry out the following legal transactions and disposals: to receive all communications, official actions and decisions of the Patent Office and the Courts; to lodge or withdraw legal measures or legal remedies; to conclude agreements; to fully or partially disclaim the application or the property right; to apply for the restriction of a patent; to deliver a declaration of "readiness to license" or to acknowledge a claim raised by an opposing party; in matters of trade marks to contest an application for the cancellation or revocation of an entry in the Register in respect of a trade mark, to enter opposition against the registration of other trade marks including internationally registered marks, and to apply for the cancellation or revocation of an entry in the Register in respect of other trade marks including internationally registered marks; to withdraw applications; to receive payments on behalf of the client(s); and to demand penalties.

(For foreign clients only:) By this Authorization, the Patent Attorney(s) is (are) appointed as representative(s) in accordance with § 25 of the Patent Law, § 28 of the Utility Model Law, § 35 of the Trade Mark Law and § 16 of the Register Designs Act.

The place of settlement and the court for all claims arising out of the legal relationship existing by virtue of the Power of Attorney are at the location where the office of the Patent Attorney(s) is situated.

The power is also extended to an administrator (trustee, liquidator) of the office of the Patent Attorney(s) unless revoked.

Gütersloh, den 14.11.1995

Ort/Place, Datum/Date

Hans Dietrich
(Hans Dietrich)

(Bei Personen: Namen und Vornamen voll ausschreiben, bei Firmen genaue, eingetragene Firmenbezeichnung angeben. Keine Beglaubigung erforderlich.)

(First names and surnames of individual persons are to be written in full, corporate bodies are to sign in the form in which they are registered. No legalization.)

Bestell-Nr. PAK 01 0788
Nachdruck verboten!
Carl Heymanns Verlag KG, Luxemburger Straße 449, 5000 Köln 41

Anl. 3.6

PATENTANWALT
DIPL.-ING. FRITZ HENFLING
- zugel. beim Europäischen Patentamt -

Beurhausstraße 7
D-44137 DORTMUND
Telefon: (0231) 143595
Telefax: (0231) 142760
Telegramm: Patmark Dortmund
Postbank Dortmund, (BLZ 440 100 46) 134464-464
Deutsche Bank AG., Dortmund, (BLZ 440 700 50) 1443183

Hans Dietrich
Julius-Leber-Straße 2

33332 Gütersloh

Mandanten-Nr.: 10411

Rechnungs-Nr.: 951117

Rechnung D 231

Datum 22.11.1995 schm

	DM
DE-Gebrauchsmuster 295 15 003.3 "Baumwerkzeug"	
Übernahme der Vertretung des Gebrauchsmuster-Inhabers,	
Bestellung zum Vertreter beim Deutschen Patentamt mit Eingabe vom 15.11.95	500,00
15 % Mehrwertsteuer	75,00
	575,00

Zur Überweisung angenommen
24. Nov. 1995
lksbank Gütersloh eG

Zahlbar nach Erhalt ohne Abzug